Kraus & Naimer

Symbolbild

Datenblatt

Artikelnummer: 70005365
Bezeichnung: CA20.A222.E
Beschreibung: Schalter

IEC 60947-3 EN 60947-3, VDE 0660 Teil 107

Bemessungsisolationsspannung Ui

Spannung (V)	AC / DC
690	50/60Hz/DC

Bemessungsdauerstrom Iu/Ith

Strom (A)	Umgebungstemperatur (°C)	Temperaturspitzen (°C)	zusätzliche Bedingungen
25	55	60	Umgebungstemperatur +55°C über 24 Stunden mit Spitzen bis +60°C

Bemessungsbetriebsstrom Ie

Gebrauchskategorie	Spannung (V)	Strom (A)
AC-15	220 - 240	8
AC-15	380 - 440	5

Bemessungsbetriebsleistung

Gebrauchskategorie	Spannung (V)	Phasenanzahl	Polanzahl	Leistung (kW)
AC-3	220 - 240	3	3	4
AC-3	380 - 440	3	3	7,50
AC-3	660 - 690	3	3	7,50
AC-3	220 - 240	1	2	3
AC-3	380 - 440	1	2	3,70
AC-23A	220 - 240	3	3	5,50
AC-23A	380 - 440	3	3	11
AC-23A	660 - 690	3	3	11
AC-23A	220 - 240	1	2	3
AC-23A	380 - 440	1	2	5,50

Max. Sicherungsnennstrom IEC

Sicherungscharakteristik	Sicherungsanzahl	Strom (A)
gG	1	35

Geprüfte AC und DC Werte

Gebrauchskategorie / Zeitkonstante	Anzahl der Kontakte in Serie	Aus- bzw. Umschalter	Spannung (V)	AC / DC	Strom (A)
DC-13	1	ON - OFF	24	DC	4
DC-13	1	ON - OFF	220	DC	0,35
DC-21A	1	ON - OFF	24	DC	25
DC-21A	1	ON - OFF	220	DC	1
DC-23A	1	ON - OFF	24	DC	25
DC-23A	1	ON - OFF	220	DC	0,20

UL60947-4-1 , UL508

Nominal Voltage

Voltage (V)	AC / DC
600	AC

Rated insulation voltage Ui

Voltage (V)	AC / DC
600	AC

Rated thermal current

Current (A)	Ambient temperature (°C)	Additional Text
30	0 - 40	--

Horsepower rating

Across-the-Line Motor Starting	Voltage (V)	No. of phases	No. of poles	Power (HP)	Ambient temperature [°C]
Reversing	110 - 120	1	2	0,33	40
Reversing	220 - 240	1	2	0,75	40
Reversing	277 - 277	1	2	1	40
Reversing	415 - 415	1	2	1,50	40
Reversing	440 - 480	1	2	2	40
Reversing	550 - 600	1	2	2	40
Reversing	110 - 120	3	3	1	40
Reversing	220 - 240	3	3	2	40
Reversing	415 - 415	3	3	3	40
Reversing	440 - 480	3	3	5	40
Reversing	550 - 600	3	3	5	40
DOL	110 - 120	1	2	1,50	40
DOL	220 - 240	1	2	3	40

Kraus & Naimer

Horsepower rating

Across-the-Line Motor Starting	*Voltage (V)*	*No. of phases*	*No. of poles*	*Power (HP)*	*Ambient temperature [°C]*
DOL	277 - 277	1	2	3	40
DOL	415 - 415	1	2	3	40
DOL	440 - 480	1	2	5	40
DOL	550 - 600	1	2	5	40
DOL	110 - 120	3	3	3	40
DOL	220 - 240	3	3	7,50	40
DOL	415 - 415	3	3	7,50	40
DOL	440 - 480	3	3	10	40
DOL	550 - 600	3	3	10	40

Pilot duty rating code

Duty Code
A600

SCCR / Max. fuse rating

Conditions of acceptability

These devices are suitable for use on circuits capable of delivering not more than 5000 rms symmetrical amperes, 600V ac max. when protected by Class RK1 fuses. Manual Motor Controllers when intended for use as a motor disconnector are suitable for use on a circuit capable of delivering not more than 5000 rms symmetrical amperes, 600V ac max. when protected by 30A Class J time delay fuses.

Temp. rating of wire

Temperature rating (°C)	*Current (A)*	*Text*
75	--	Use copper wire only

Connecting instructions

Markings

When intended for use as a motor disconnector the device shall be provided with a method of being locked in the OFF-position.

General Use

AC / DC	*Voltage (V)*	*Current (A)*	*No. of phases*	*No. of poles*	*No. of contacts in series*
AC	600	30	1	2	1
AC	600	30	3	3	1

CSA

Nominal Voltage

Spannung (V)	*AC / DC*
600	AC

Bemessungsisolationsspannung Ui

Spannung (V)	*AC / DC*
600	AC

Rated thermal current

Strom (A)	*Umgebungstemperatur (°C)*	*Zusatz Text*
30	0 - 40	--

Horsepower rating

Across-the-Line Motor Starting	*Spannung (V)*	*Phasenanzahl*	*Polanzahl*	*Leistung (HP)*	*Umgebungstemperatur [°C]*
DOL	110 - 120	1	2	1,50	40
DOL	220 - 240	1	2	3	40
DOL	277 - 277	1	2	3	40
DOL	415 - 415	1	2	5	40
DOL	440 - 480	1	2	5	40
DOL	550 - 600	1	2	5	40
DOL	110 - 120	3	3	3	40
DOL	220 - 240	3	3	7,50	40
DOL	415 - 415	3	3	10	40
DOL	440 - 480	3	3	10	40
DOL	550 - 600	3	3	10	40

Pilot duty rating code

Duty Code
A600

Temp. rating of wire

Temperature Rating (°C)	*Strom (A)*	*Text*
75	--	only

General Use

AC / DC	*Spannung (V)*	*Strom (A)*	*Phasenanzahl*	*Polanzahl*	*Anzahl der Kontakte in Serie*
AC	600	30	1	1	1

GENERAL TECHNICAL INFORMATION

Leiterquerschnitt

Leiteraufbau	*Min. / Max. Wert*	*Anzahl der Leiter pro Klemme*	*Drahtquerschnitt (-bereich) (mm²) oder (AWG/kcmil)*	*Drahtmaterial*
Eindrähtig	Min.	1	0,75mm²	Kupfer
Eindrähtig	Min.	2	0,75mm²	Kupfer
Feindrähtig	Min.	1	1,5mm²	Kupfer
Feindrähtig	Max.	2	AWG 12	Kupfer
Feindrähtig	Max.	2	4mm²	Kupfer
Feindrähtig	Min.	2	1,5mm²	Kupfer
ein- bzw. mehrdrähtig	Max.	2	AWG 10	Kupfer
ein- bzw. mehrdrähtig	Max.	2	4mm²	Kupfer
Feindrähtig mit Aderendhülsen nach DIN 46228	Min.	1	1mm²	Kupfer
Feindrähtig mit Aderendhülsen nach DIN 46228	Max.	2	2,5mm²	Kupfer
Feindrähtig mit Aderendhülsen nach DIN 46228	Min.	2	1mm²	Kupfer

Abisolierlänge des Leiters

Länge (mm)	*Anschlusslänge - Bild*
9	

Kraus & Naimer

Empfohlene Schraubendreher	
Schraubendrehertype	*Wert*
Kreuzschlitz - Schraubendreher	PH1
Schlitzschraubendreher nach DIN 5264	0,8x5,5

Klemmschraube	
Anzugsdrehmoment (Nm)	*Anzugsdrehmoment (lb-in)*
1	9

Approbationen	
Specification	*Marking*
CE marking	CE
UK Directives	UKCA
UL 60947-4-1; CSA C22.2 No. 60947-4-1	c UL us LISTED 77B7
CSA C.22.2 No.14	
GB/T14048.3	GB/T14048.3

Allgemeine Informationen

Text

- Nur Kupferleitungen mit oder ohne verzinnten/versilberten Einzeldrähten verwenden. Das nachträgliche Verzinnen der Leiterenden ist nicht zulässig.
- Verbindungslaschen und Drahtverbindungen sind werksseitig zur Verlustsicherung verschraubt. Beim Öffnen der Anschlussklemmen ist darauf zu achten, dass keine Verbindungslaschen verloren gehen und alle Drahtverbindungen korrekt sitzen.
- Nach der Montage sind ALLE Klemmschrauben auf das vorgeschriebene Anzugsdrehmoment zu kontrollieren.
- Die Verwendung einer Zusatzeinrichtung kann die Schutzart der gewählten Bauform beeinflussen.
- Die Schaltgeräte sind wartungsfrei. Schmierung oder Behandlung von Kontakten ist zu unterlassen.
- Die Schalter dürfen nur von Fachkräften und nach den anerkannten Regeln der Technik eingebaut, angeschlossen und in Betrieb genommen werden.
- Nach Installation der Schalter müssen die Kriech- und Luftstrecken im Bereich der Anschlussklemmen den Anforderungen der anwendbaren Norm und Vorschriften entsprechen.

Waste Electrical & Electronic Equipment (WEEE)	
Picture name	*Description*
	Nicht in den Müll werfen, da auf eine umweltgerechte Entsorgung und Wiederverwertung geachtet werden muss. Bitte wenden Sie sich entweder an ein umweltfreundliches Entsorgungsunternehmen; senden Sie es zur Entsorgung an den Lieferanten oder direkt an den Hersteller Kraus & Naimer zurück. Lokale Kraus & Naimer Ansprechpartner finden Sie unter www.krausnaimer.com

Proposition 65	
Bildname	*Beschreibung*
⚠	WARNING: This product can expose you to chemicals including nickel and lead, which is known to the State of California to cause cancer. For more information go to www.P65Warnings.ca.gov.

Kontakttype: Starre Kontaktbrücke
Kontaktmaterial: Silber
Anschluss: Schraubanschluss

Bauform-E

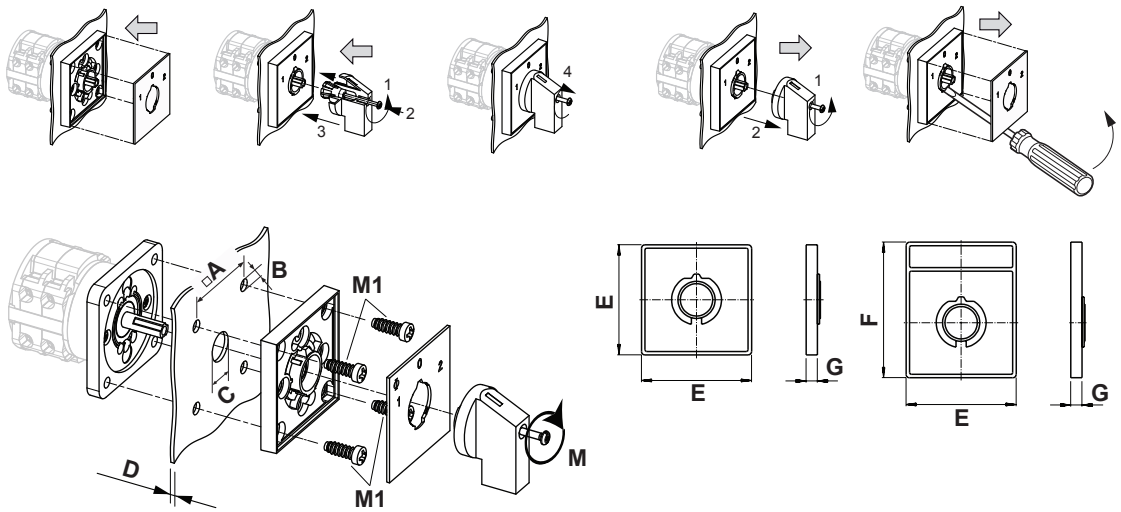

IP - Schutzart Front		IP40
Fluchten		1,00 - 12,00
A	□	36,00 mm

B	⌀	5,00 mm
C	⌀	8,00 - 19,00 mm
D	H	<= 4,00 mm
E	H	48,00 mm
F	H	59,00 mm
G	H	6,70 mm
M	M	0,50 Nm
M1	M	1,20 Nm

Anschlussbild

CA20.A222.E

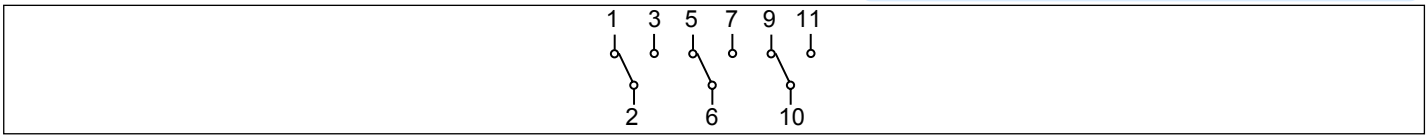

Kraus & Naimer

Schaltprogramm

CA20.A222.E

Kraus & Naimer

CA20 **A222** **Page 1 of 1**

Face Plate

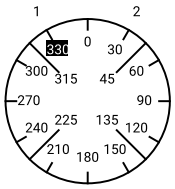

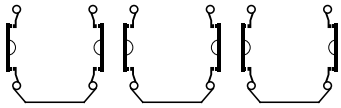

Switching Angle 60

Total switching Angle 60

		1	3	5	7	9	11	13	15	17	19	21	23
		2	4	6	8	10	12	14	16	18	20	22	24
1	330	■		■		■							
	345												
	0												
	15												
2	30		■		■		■						
	45												
	60												
	75												
	90												
	105												
	120												
	135												
	150												
	165												
	180												
	195												
	210												
	225												
	240												
	255												
	270												
	285												
	300												
	315												

Version: 115

Jumpers

1 ●	● 3	4 ○—●	2
5 ●	● 7	8 ○—●	6
9 ●	● 11	12 ○—●	10
13 ○	○ 15	16 ○	○ 14
17 ○	○ 19	20 ○	○ 18
21 ○	○ 23	24 ○	○ 22
25 ○	○ 27	28 ○	○ 26
29 ○	○ 31	32 ○	○ 30
33 ○	○ 35	36 ○	○ 34
37 ○	○ 39	40 ○	○ 38
41 ○	○ 43	44 ○	○ 42
45 ○	○ 47	48 ○	○ 46

Kraus & Naimer

Frontschild

S0.F072/A1B.PEL

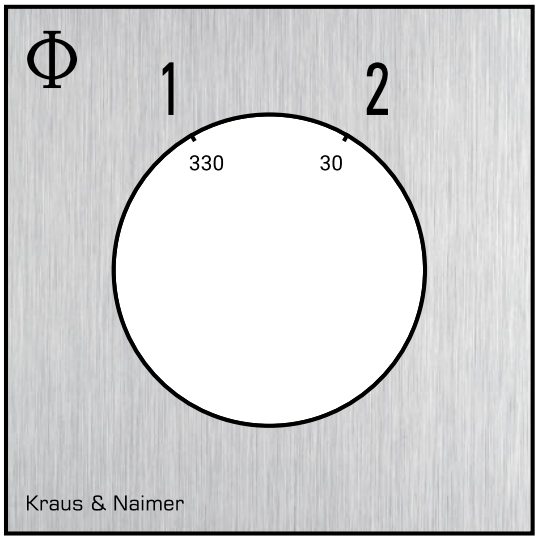

Kraus & Naimer

GRIFFE

Bezeichnung: S0C.G251
Grifffarbe: "1" schwarz

GENERAL TECHNICAL INFORMATION

Empfohlene Schraubendreher

Schraubendrehertype	*Wert*
Kreuzschlitz - Schraubendreher	PH1
Schlitzschraubendreher nach DIN 5264	0,8x4

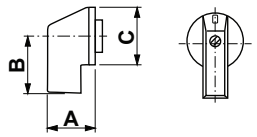

A	22,00 mm	B	23,80 mm	C	27,60 mm