Kraus & Naimer

Symbolbild

# Datenblatt

**Artikelnummer:** 70009762
**Bezeichnung:** CG8.A222.VE21
**Beschreibung:** Schalter

## IEC 60947-3 EN 60947-3, VDE 0660 Teil 107

**Bemessungsisolationsspannung Ui**

| Spannung (V) | AC / DC |
|---|---|
| 690 | 50/60Hz/DC |

**Bemessungsdauerstrom Iu/Ith**

| Strom (A) | Umgebungstemperatur (°C) | Temperaturspitzen (°C) | zusätzliche Bedingungen |
|---|---|---|---|
| 20 | 55 | 60 | Umgebungstemperatur +55°C über 24 Stunden mit Spitzen bis +60°C |

**Bemessungsbetriebsstrom Ie**

| Gebrauchskategorie | Spannung (V) | Strom (A) |
|---|---|---|
| AC-15 | 220 - 240 | 6 |
| AC-15 | 380 - 440 | 4 |

**Bemessungsbetriebsleistung**

| Gebrauchskategorie | Spannung (V) | Phasenanzahl | Polanzahl | Leistung (kW) |
|---|---|---|---|---|
| AC-3 | 220 - 240 | 3 | 3 | 3 |
| AC-3 | 380 - 440 | 3 | 3 | 5,50 |
| AC-3 | 660 - 690 | 3 | 3 | 5,50 |
| AC-3 | 220 - 240 | 1 | 2 | 2,20 |
| AC-3 | 380 - 440 | 1 | 2 | 3 |
| AC-23A | 220 - 240 | 3 | 3 | 3,70 |
| AC-23A | 380 - 440 | 3 | 3 | 7,50 |
| AC-23A | 660 - 690 | 3 | 3 | 7,50 |
| AC-23A | 220 - 240 | 1 | 2 | 2,50 |
| AC-23A | 380 - 440 | 1 | 2 | 3,70 |

**Max. Sicherungsnennstrom IEC**

| Sicherungscharakteristik | Sicherungsanzahl | Strom (A) |
|---|---|---|
| gG | 1 | 25 |

**Geprüfte AC und DC Werte**

| Gebrauchskategorie / Zeitkonstante | Anzahl der Kontakte in Serie | Aus- bzw. Umschalter | Spannung (V) | AC / DC | Strom (A) |
|---|---|---|---|---|---|
| DC-13 | 1 | ON - OFF | 24 | DC | 3 |
| DC-13 | 1 | ON - OFF | 220 | DC | 0,15 |
| DC-21A | 1 | ON - OFF | 24 | DC | 20 |
| DC-21A | 1 | ON - OFF | 220 | DC | 0,90 |
| DC-23A | 1 | ON - OFF | 24 | DC | 20 |
| DC-23A | 1 | ON - OFF | 220 | DC | 0,20 |

## UL60947-4-1 , UL508

**Nominal Voltage**

| Voltage (V) | AC / DC |
|---|---|
| 300 | AC |

**Rated insulation voltage Ui**

| Voltage (V) | AC / DC |
|---|---|
| 300 | AC |

**Rated thermal current**

| Current (A) | Ambient temperature (°C) | Additional Text |
|---|---|---|
| 16 | 0 - 40 | -- |

**Horsepower rating**

| Across-the-Line Motor Starting | Voltage (V) | No. of phases | No. of poles | Power (HP) | Ambient temperature [°C] |
|---|---|---|---|---|---|
| Reversing | 110 - 120 | 1 | 2 | 0,17 | 40 |
| Reversing | 220 - 240 | 1 | 2 | 0,50 | 40 |
| Reversing | 277 - 277 | 1 | 2 | 0,50 | 40 |
| Reversing | 110 - 120 | 3 | 3 | 0,50 | 40 |
| Reversing | 220 - 240 | 3 | 3 | 1 | 40 |
| DOL | 110 - 120 | 1 | 2 | 0,50 | 40 |
| DOL | 220 - 240 | 1 | 2 | 1 | 40 |
| DOL | 277 - 277 | 1 | 2 | 1 | 40 |
| DOL | 110 - 120 | 3 | 3 | 1,50 | 40 |
| DOL | 220 - 240 | 3 | 3 | 1 | 40 |

**Pilot duty rating code**

| Duty Code |
|---|
| A300 |

Kraus & Naimer

**SCCR / Max. fuse rating**

*Conditions of acceptability*

These devices are suitable for use on circuits capable of delivering not more than 5kA rms symmetrical amperes, 600V ac max. when protected by Class RK1 fuses.

**Temp. rating of wire**

| *Temperature rating (°C)* | *Current (A)* | *Text* |
|---|---|---|
| 60 - 75 | -- | Use copper wire only |

**General Use**

| *AC / DC* | *Voltage (V)* | *Current (A)* | *No. of phases* | *No. of poles* | *No. of contacts in series* |
|---|---|---|---|---|---|
| AC | 150 | 16 | 1 | 2 | 1 |
| AC | 150 | 16 | 3 | 3 | 1 |
| AC | 300 | 10 | 1 | 2 | 1 |
| AC | 300 | 10 | 3 | 3 | 1 |

## CSA

**Nominal Voltage**

| *Spannung (V)* | *AC / DC* |
|---|---|
| 300 | AC |

**Bemessungsisolationsspannung Ui**

| *Spannung (V)* | *AC / DC* |
|---|---|
| 300 | AC |

**Rated thermal current**

| *Strom (A)* | *Umgebungstemperatur (°C)* | *Zusatz Text* |
|---|---|---|
| 16 | 0 - 40 | -- |

**Horsepower rating**

| *Across-the-Line Motor Starting* | *Spannung (V)* | *Phasenanzahl* | *Polanzahl* | *Leistung (HP)* | *Umgebungstemperatur [°C]* |
|---|---|---|---|---|---|
| DOL | 110 - 120 | 1 | 2 | 0,50 | 40 |
| DOL | 220 - 240 | 1 | 2 | 1 | 40 |
| DOL | 277 - 277 | 1 | 2 | 2 | 40 |
| DOL | 110 - 120 | 3 | 3 | 1,50 | 40 |
| DOL | 220 - 240 | 3 | 3 | 3 | 40 |

**Pilot duty rating code**

*Duty Code*

A300

**SCCR / Max. Vorsicherung**

*Conditions of acceptability*

These devices are suitable for use on circuits capable of delivering not more than 5kA rms symmetrical amperes, 600V ac max. when protected by Class RK1 fuses.

**Temp. rating of wire**

| *Temperature Rating (°C)* | *Strom (A)* | *Text* |
|---|---|---|
| 75 | -- | -- |

**General Use**

| *AC / DC* | *Spannung (V)* | *Strom (A)* | *Phasenanzahl* | *Polanzahl* | *Anzahl der Kontakte in Serie* |
|---|---|---|---|---|---|
| AC | 150 | 16 | 1 | 1 | 1 |
| AC | 300 | 10 | 1 | 1 | 1 |
| AC | 300 | 10 | 3 | 3 | 1 |

## GENERAL TECHNICAL INFORMATION

**Leiterquerschnitt**

| *Leiteraufbau* | *Min. / Max. Wert* | *Anzahl der Leiter pro Klemme* | *Drahtquerschnitt (-bereich) (mm²) oder (AWG/kcmil)* | *Drahtmaterial* |
|---|---|---|---|---|
| Eindrähtig | Min. | 1 | 0,5mm² | Kupfer |
| Eindrähtig | Min. | 2 | 0,5mm² | Kupfer |
| Feindrähtig | Min. | 1 | 0,75mm² | Kupfer |
| Feindrähtig | Min. | 2 | 0,75mm² | Kupfer |
| Feindrähtig | Max. | 2 | 2,5mm² | Kupfer |
| Feindrähtig | Max. | 2 | AWG 14 | Kupfer |
| ein- bzw. mehrdrähtig | Max. | 2 | AWG 12 | Kupfer |
| ein- bzw. mehrdrähtig | Max. | 2 | 2,5mm² | Kupfer |
| Feindrähtig mit Aderendhülsen nach DIN 46228 | Min. | 1 | 0,5mm² | Kupfer |
| Feindrähtig mit Aderendhülsen nach DIN 46228 | Max. | 2 | 2,5mm² | Kupfer |
| Feindrähtig mit Aderendhülsen nach DIN 46228 | Min. | 2 | 0,5mm² | Kupfer |

**Abisolierlänge des Leiters**

| *Länge (mm)* | *Anschlusslänge - Bild* |
|---|---|
| 8 | |

**Empfohlene Schraubendreher**

| *Schraubendrehertype* | *Wert* |
|---|---|
| Kreuzschlitz - Schraubendreher | PH1 |
| Schlitzschraubendreher nach DIN 5264 | 0,8x4 |

**Klemmschraube**

| *Anzugsdrehmoment (Nm)* | *Anzugsdrehmoment (lb-in)* |
|---|---|
| 0,60 | 5 |

**Approbationen**

| *Specification* | *Marking* |
|---|---|
| CE marking | CE |
| UK Directives | UKCA |
| UL 60947-4-1; CSA C22.2 No. 60947-4-1 | c UL us LISTED 77B7 |

| Approbationen | |
|---|---|
| *Specification* | *Marking* |
| CSA C.22.2 No.14 | |
| GB/T14048.3 | |

**Allgemeine Informationen**

*Text*

- Nur Kupferleitungen mit oder ohne verzinnten/versilberten Einzeldrähten verwenden. Das nachträgliche Verzinnen der Leiterenden ist nicht zulässig.
- Verbindungslaschen und Drahtverbindungen sind werksseitig zur Verlustsicherung verschraubt. Beim Öffnen der Anschlussklemmen ist darauf zu achten, dass keine Verbindungslaschen verloren gehen und alle Drahtverbindungen korrekt sitzen.
- Nach der Montage sind ALLE Klemmschrauben auf das vorgeschriebene Anzugsdrehmoment zu kontrollieren.
- Die Verwendung einer Zusatzeinrichtung kann die Schutzart der gewählten Bauform beeinflussen.
- Die Schaltgeräte sind wartungsfrei. Schmierung oder Behandlung von Kontakten ist zu unterlassen.
- Die Schalter dürfen nur von Fachkräften und nach den anerkannten Regeln der Technik eingebaut, angeschlossen und in Betrieb genommen werden.
- Nach Installation der Schalter müssen die Kriech- und Luftstrecken im Bereich der Anschlussklemmen den Anforderungen der anwendbaren Norm und Vorschriften entsprechen.

**Waste Electrical & Electronic Equipment (WEEE)**

| *Picture name* | *Description* |
|---|---|
| | Nicht in den Müll werfen, da auf eine umweltgerechte Entsorgung und Wiederverwertung geachtet werden muss. Bitte wenden Sie sich entweder an ein umweltfreundliches Entsorgungsunternehmen; senden Sie es zur Entsorgung an den Lieferanten oder direkt an den Hersteller Kraus & Naimer zurück. Lokale Kraus & Naimer Ansprechpartner finden Sie unter www.krausnaimer.com |

**Proposition 65**

| *Bildname* | *Beschreibung* |
|---|---|
| | WARNING: This product can expose you to chemicals including nickel and lead, which is known to the State of California to cause cancer. For more information go to www.P65Warnings.ca.gov. |

Kontakttype: Starre Kontaktbrücke

Kontaktmaterial: Silber

Anschluss: Schraubanschluss

## Bauform-VE21

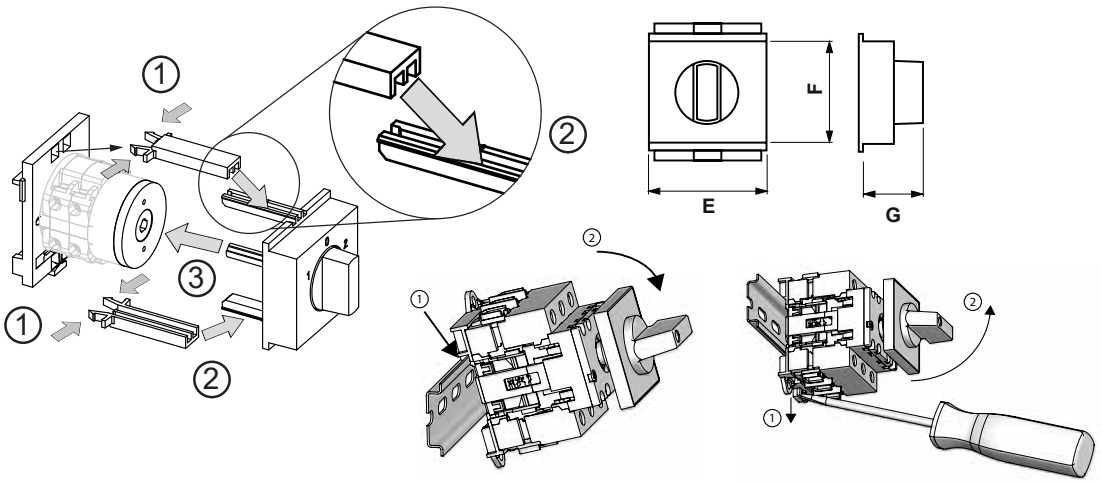


| | | |
|---|---|---|
| IP - Schutzart Front | | IP40 |
| Fluchten | | 1,00 - 4,00 |
| E | ⊢ | 52,30 mm |
| F | ⊢ | 45,00 mm |
| G | ⊢ | 26,50 mm |

# Anschlussbild

CG8.A222.VE21

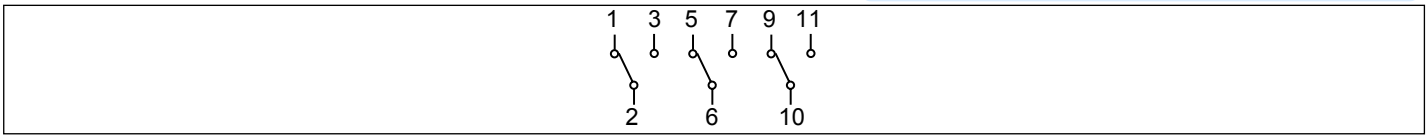

Kraus & Naimer

# Schaltprogramm

CG8.A222.VE21

Kraus & Naimer

**CG8** **A222** **VE** **Seite 1 von 1**

## Frontschild

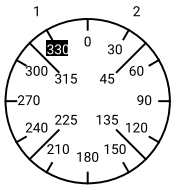


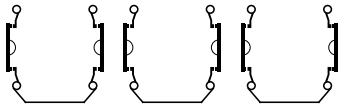

**Schaltwinkel** 60

**Gesamtschaltwinkel** 60

| | | 1 | 3 | 5 | 7 | 9 | 11 | 13 | 15 | 17 | 19 | 21 | 23 |
|---|---|---|---|---|---|---|---|---|---|---|---|---|---|
| | | 2 | 4 | 6 | 8 | 10 | 12 | 14 | 16 | 18 | 20 | 22 | 24 |
| 1 | 330 | ■ | | ■ | | ■ | | | | | | | |
| | 345 | | | | | | | | | | | | |
| | 0 | | | | | | | | | | | | |
| | 15 | | | | | | | | | | | | |
| 2 | 30 | | ■ | | ■ | | ■ | | | | | | |
| | 45 | | | | | | | | | | | | |
| | 60 | | | | | | | | | | | | |
| | 75 | | | | | | | | | | | | |
| | 90 | | | | | | | | | | | | |
| | 105 | | | | | | | | | | | | |
| | 120 | | | | | | | | | | | | |
| | 135 | | | | | | | | | | | | |
| | 150 | | | | | | | | | | | | |
| | 165 | | | | | | | | | | | | |
| | 180 | | | | | | | | | | | | |
| | 195 | | | | | | | | | | | | |
| | 210 | | | | | | | | | | | | |
| | 225 | | | | | | | | | | | | |
| | 240 | | | | | | | | | | | | |
| | 255 | | | | | | | | | | | | |
| | 270 | | | | | | | | | | | | |
| | 285 | | | | | | | | | | | | |
| | 300 | | | | | | | | | | | | |
| | 315 | | | | | | | | | | | | |

Version: 115

### Laschen

| | | | |
|---|---|---|---|
| 1 ● | ● 3 | 4 ○—● | 2 |
| 5 ● | ● 7 | 8 ○—● | 6 |
| 9 ● | ● 11 | 12 ○—● | 10 |
| 13 ○ | ○ 15 | 16 ○ | ○ 14 |
| 17 ○ | ○ 19 | 20 ○ | ○ 18 |
| 21 ○ | ○ 23 | 24 ○ | ○ 22 |
| 25 ○ | ○ 27 | 28 ○ | ○ 26 |
| 29 ○ | ○ 31 | 32 ○ | ○ 30 |
| 33 ○ | ○ 35 | 36 ○ | ○ 34 |
| 37 ○ | ○ 39 | 40 ○ | ○ 38 |
| 41 ○ | ○ 43 | 44 ○ | ○ 42 |
| 45 ○ | ○ 47 | 48 ○ | ○ 46 |

Kraus & Naimer

# Frontschild

S0.F072/C10.VE21

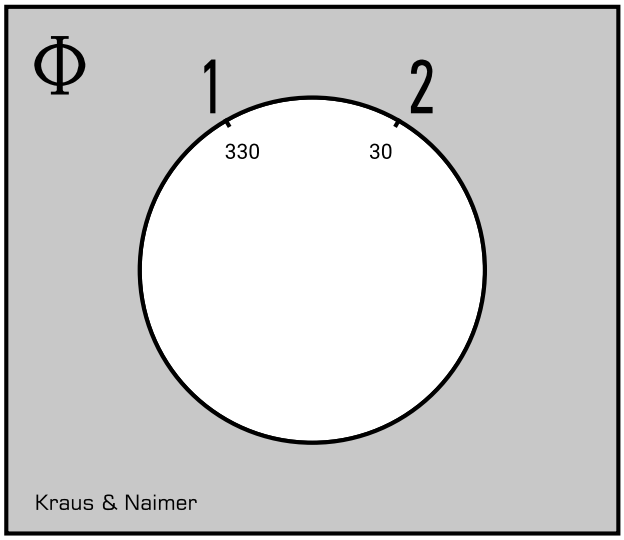

Kraus & Naimer

# GRIFFE

**Bezeichnung:** S0C.G597
**Grifffarbe:** "7" elektrograu

| GENERAL TECHNICAL INFORMATION | |
|---|---|
| **Empfohlene Schraubendreher** | |
| *Schraubendrehertype* | *Wert* |
| Kreuzschlitz - Schraubendreher | PH1 |
| Schlitzschraubendreher nach DIN 5264 | 0,8x4 |