Kraus & Naimer

Symbolbild

Datenblatt

Artikelnummer: 70017631
Bezeichnung: KG100.T904.E
Beschreibung: Schalter lokaler Trenner

IEC 60947-3 EN 60947-3, VDE 0660 Teil 107

Bemessungsisolationsspannung Ui

Spannung (V)	AC / DC
690	50/60Hz

Bemessungsdauerstrom Iu/Ith

Strom (A)	Umgebungstemperatur (°C)	Temperaturspitzen (°C)	zusätzliche Bedingungen
100	50	55	Umgebungstemperatur +50°C über 24 Stunden mit Spitzen bis +55°C

Bemessungsbetriebsstrom Ie

Gebrauchskategorie	Spannung (V)	Strom (A)
AC-32A	20 - 400	100

Bemessungsbetriebsleistung

Gebrauchskategorie	Spannung (V)	Phasenanzahl	Polanzahl	Leistung (kW)
AC-3	220 - 240	3	3	18,50
AC-3	380 - 440	3	3	30
AC-3	660 - 690	3	3	22
AC-23A	220 - 240	3	3	22
AC-23A	380 - 440	3	3	37
AC-23A	660 - 690	3	3	30

Max. Sicherungsnennstrom IEC

Sicherungscharakteristik	Sicherungsanzahl	Strom (A)
gG	1	100

UL60947-4-1 , UL508

Nominal Voltage

Voltage (V)	AC / DC
600	AC

Rated insulation voltage Ui

Voltage (V)	AC / DC
600	AC

Rated thermal current

Current (A)	Ambient temperature (°C)	Additional Text
100	0 - 40	--

Horsepower rating

Across-the-Line Motor Starting	Voltage (V)	No. of phases	No. of poles	Power (HP)	Ambient temperature [°C]
DOL	110 - 120	1	2	5	40
DOL	220 - 240	1	2	15	40
DOL	277 - 277	1	2	15	40
DOL	415 - 415	1	2	25	40
DOL	440 - 480	1	2	30	40
DOL	550 - 600	1	2	30	40
DOL	110 - 120	3	3	10	40
DOL	220 - 240	3	3	25	40
DOL	415 - 415	3	3	40	40
DOL	440 - 480	3	3	50	40
DOL	550 - 600	3	3	50	40

SCCR / Max. fuse rating

Conditions of acceptability

These devices are suitable for use on circuits capable of delivering not more than 10kA rms symmetrical amperes, 600V ac max. when protected by Type RK1 fuses or Circuit Breaker Type SFHA36AT0250, manufactured by General Electric.

Suitable for use on a circuit capable of delivering not more than 65000 rms symmetrical amperes 600V max., when protected by Class J fuses, 100A max.

Temp. rating of wire

Temperature rating (°C)	Current (A)	Text
75	--	--

Connecting instructions

Markings

Break all lines.

General Use

AC / DC	Voltage (V)	Current (A)	No. of phases	No. of poles	No. of contacts in series
AC	277	100	1	1	1
AC	600	100	1	2	1
AC	600	100	3	3	1

Kraus & Naimer

General Information

Text

- The operating handle and position indicating means to be used with these manual motor controllers should be provided from the manufacturer, or the operating handle and position indicating means to be used should have been previously evaluated in combination with the manual motor controllers.
- When intended for use as a motor disconnector the device shall be provided with a method of being locked in the OFF-position.

CSA

Nominal Voltage

Spannung (V)	AC / DC
600	AC

Bemessungsisolationsspannung Ui

Spannung (V)	AC / DC
600	AC

Rated thermal current

Strom (A)	Umgebungstemperatur (°C)	Zusatz Text
100	0 - 40	--

Horsepower rating

Across-the-Line Motor Starting	Spannung (V)	Phasenanzahl	Polanzahl	Leistung (HP)	Umgebungstemperatur [°C]
DOL	110 - 120	1	2	5	40
DOL	220 - 240	1	2	15	40
DOL	277 - 277	1	2	15	40
DOL	415 - 415	1	2	25	40
DOL	440 - 480	1	2	30	40
DOL	550 - 600	1	2	30	40
DOL	110 - 120	3	3	10	40
DOL	220 - 240	3	3	25	40
DOL	415 - 415	3	3	40	40
DOL	440 - 480	3	3	50	40
DOL	550 - 600	3	3	50	40

Temp. rating of wire

Temperature Rating (°C)	Strom (A)	Text
75	--	--

General Use

AC / DC	Spannung (V)	Strom (A)	Phasenanzahl	Polanzahl	Anzahl der Kontakte in Serie
AC	277	100	1	1	1
AC	600	100	1	2	1
AC	600	100	3	3	1

GENERAL TECHNICAL INFORMATION

Leiterquerschnitt

Leiteraufbau	Min. / Max. Wert	Anzahl der Leiter pro Klemme	Drahtquerschnitt (-bereich) (mm²) oder (AWG/kcmil)	Drahtmaterial
Eindrähtig	Min.	1	2,5mm²	Kupfer
Feindrähtig	Min.	1	4mm²	Kupfer
Feindrähtig	Max.	1	35mm²	Kupfer
Feindrähtig	Max.	1	AWG 2	Kupfer
ein- bzw. mehrdrähtig	Min.	1	AWG 10	Kupfer
ein- bzw. mehrdrähtig	Max.	1	AWG 1/0	Kupfer
ein- bzw. mehrdrähtig	Max.	1	50mm²	Kupfer
Feindrähtig mit Hülse	Max.	1	35mm²	Kupfer
Feindrähtig mit Aderendhülsen nach DIN 46228	Min.	1	2,5mm²	Kupfer

Abisolierlänge des Leiters

Länge (mm)	Anschlusslänge - Bild
14	

Empfohlene Schraubendreher

Schraubendrehertype	Wert
Kreuzschlitz - Schraubendreher	PH2
Schlitzschraubendreher nach DIN 5264	1,2x6,5

Klemmschraube

Anzugsdrehmoment (Nm)	Anzugsdrehmoment (lb-in)
3	27

Approbationen

Specification	Marking
CE marking	CE
UK Directives	UKCA
UL 60947-4-1; CSA C22.2 No. 60947-4-1	c UL us LISTED 77B7
CSA C.22.2 No.14	CSA
GB/T14048.3	CCC GB/T14048.3

Allgemeine Informationen

Text

- Nur Kupferleitungen mit oder ohne verzinnten/versilberten Einzeldrähten verwenden. Das nachträgliche Verzinnen der Leiterenden ist nicht zulässig.

Allgemeine Informationen	
Text	
- Verbindungslaschen und Drahtverbindungen sind werksseitig zur Verlustsicherung verschraubt. Beim Öffnen der Anschlussklemmen ist darauf zu achten, dass keine Verbindungslaschen verloren gehen und alle Drahtverbindungen korrekt sitzen.	
- Nach der Montage sind ALLE Klemmschrauben auf das vorgeschriebene Anzugsdrehmoment zu kontrollieren.	
- Die Verwendung einer Zusatzeinrichtung kann die Schutzart der gewählten Bauform beeinflussen.	
- Die Schaltgeräte sind wartungsfrei. Schmierung oder Behandlung von Kontakten ist zu unterlassen.	
- Die Schalter dürfen nur von Fachkräften und nach den anerkannten Regeln der Technik eingebaut, angeschlossen und in Betrieb genommen werden.	
Waste Electrical & Electronic Equipment (WEEE)	
Picture name	*Description*
	Nicht in den Müll werfen, da auf eine umweltgerechte Entsorgung und Wiederverwertung geachtet werden muss. Bitte wenden Sie sich entweder an ein umweltfreundliches Entsorgungsunternehmen; senden Sie es zur Entsorgung an den Lieferanten oder direkt an den Hersteller Kraus & Naimer zurück. Lokale Kraus & Naimer Ansprechpartner finden Sie unter www.krausnaimer.com
Proposition 65	
Bildname	*Beschreibung*
	WARNING: This product can expose you to chemicals including nickel and lead, which is known to the State of California to cause cancer. For more information go to www.P65Warnings.ca.gov.

Kontakttype: Starre Kontaktbrücke
Kontaktmaterial: Silber
Anschluss: Schraubanschluss

Bauform-E

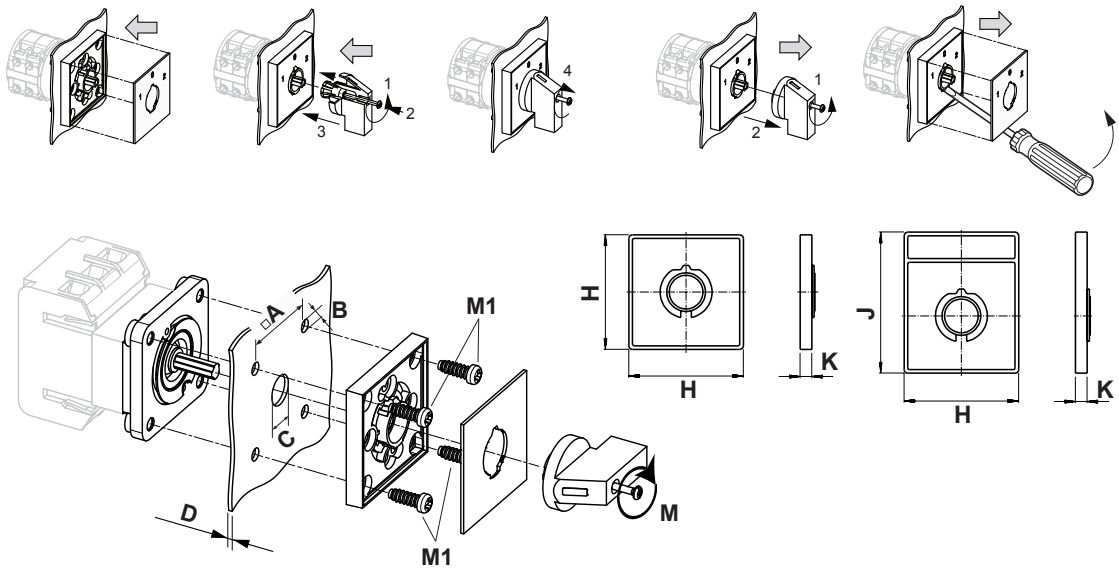

IP - Schutzart Front		IP66, IP67
Fluchten		1,00 - 12,00
A	□	48,00 mm
B	⌀	5,00 mm
C	⌀	10,00 - 15,00 mm
D	H	<= 4,00 mm
H	H	64,00 mm
J	H	78,00 mm
K	H	7,40 mm
M	M	0,70 Nm
M1	M	1,20 Nm

Anschlussbild

KG100.T904.E

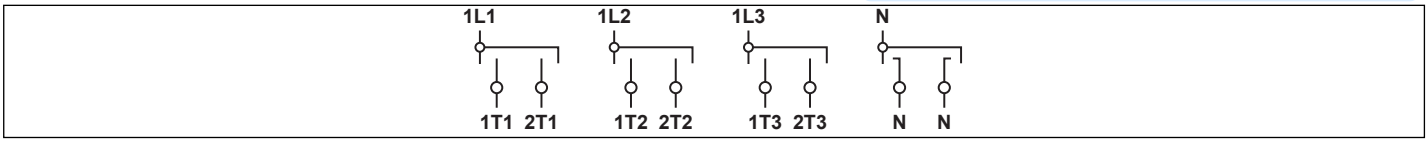

Kraus & Naimer

Schaltprogramm

KG100.T904.E

Kraus & Naimer

KG100 | **T904** | **E** | **Seite 1 von 1**

Frontschild

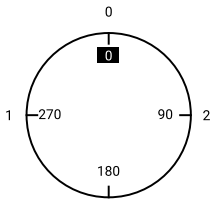

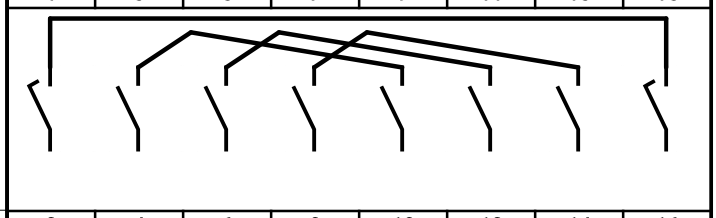

	N	1L1	1L2	1L3	2L1	2L2	2L3	N
	1	3	5	7	9	11	13	15

Schaltwinkel 90
Gesamtschaltwinkel 180

		2	4	6	8	10	12	14	16
		N	1T1	1T2	1T3	2T1	2T2	2T3	N
1	270	■	■	■	■				
0	0								
2	90					■	■	■	■
	180								

Version: 281

Kraus & Naimer

Frontschild

S1.F057/A1B.PEL

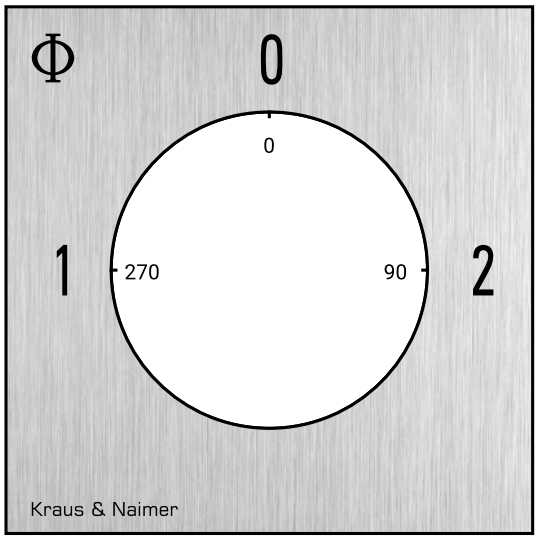

Kraus & Naimer

GRIFFE

Bezeichnung: S1B.G251
Grifffarbe: "1" schwarz

GENERAL TECHNICAL INFORMATION

Empfohlene Schraubendreher

Schraubendrehertype	*Wert*
Kreuzschlitz - Schraubendreher	PH1
Schlitzschraubendreher nach DIN 5264	0,8x5,5

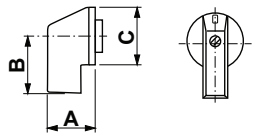

A	27,00 mm	B	31,80 mm	C	36,00 mm