Kraus & Naimer

Symbolbild

Datenblatt

Artikelnummer: 70020096
Bezeichnung: KG125.T203/28.VE
Beschreibung: Schalter globaler Trenner

IEC 60947-3 EN 60947-3, VDE 0660 Teil 107

Bemessungsisolationsspannung Ui

Spannung (V)	AC / DC
1000	50/60Hz

Bemessungsdauerstrom Iu/Ith

Strom (A)	Umgebungstemperatur (°C)	Temperaturspitzen (°C)	zusätzliche Bedingungen
125	50	55	Umgebungstemperatur +50°C über 24 Stunden mit Spitzen bis +55°C

Bemessungsbetriebsstrom Ie

Gebrauchskategorie	Spannung (V)	Strom (A)
AC-32A	20 - 400	125

Bemessungsbetriebsleistung

Gebrauchskategorie	Spannung (V)	Phasenanzahl	Polanzahl	Leistung (kW)
AC-3	220 - 240	3	3	22
AC-3	380 - 440	3	3	37
AC-3	660 - 690	3	3	30
AC-23A	220 - 240	3	3	30
AC-23A	380 - 440	3	3	45
AC-23A	660 - 690	3	3	37

Max. Sicherungsnennstrom IEC

Sicherungscharakteristik	Sicherungsanzahl	Strom (A)
gG	1	125

UL60947-4-1 , UL508

Nominal Voltage

Voltage (V)	AC / DC
600	AC

Rated insulation voltage Ui

Voltage (V)	AC / DC
600	AC

Rated thermal current

Current (A)	Ambient temperature (°C)	Additional Text
150	0 - 40	ON-OFF switch (Valid when connected with wire rated for 75°C)
125	0 - 40	Change over switch (Valid when connected with wire rated for 75°C)

Horsepower rating

Across-the-Line Motor Starting	Voltage (V)	No. of phases	No. of poles	Power (HP)	Ambient temperature [°C]
DOL	110 - 120	1	2	7,50	40
DOL	220 - 240	1	2	20	40
DOL	277 - 277	1	2	20	40
DOL	440 - 480	1	2	35	40
DOL	550 - 600	1	2	35	40
DOL	110 - 120	3	3	15	40
DOL	220 - 240	3	3	30	40
DOL	440 - 480	3	3	60	40
DOL	550 - 600	3	3	60	40

SCCR / Max. fuse rating

Conditions of acceptability

This device is suitable for use on circuits capable of delivering not more than 10kA rms symmetrical amperes, 600V ac max. when protected by Type RK1 fuses.

Suitable for use on a circuit capable of delivering not more than 65000 rms symmetrical amperes at 600V max., when protected by 300A Class J fuses.

Temp. rating of wire

Temperature rating (°C)	Current (A)	Text
75	--	--

General Use

AC / DC	Voltage (V)	Current (A)	No. of phases	No. of poles	No. of contacts in series
AC	277	125	1	1	1
AC	277	150	1	1	1
AC	600	150	1	2	1
AC	600	150	3	3	1
AC double-throw function	600	125	1	2	1
AC double-throw function	600	125	3	3	1

Kraus & Naimer

General Information

Text

- The operating handle and position indicating means to be used with these manual motor controllers should be provided from the manufacturer, or the operating handle and position indicating means to be used should have been previously evaluated in combination with the manual motor controllers.

CSA

Nominal Voltage

Spannung (V)	*AC / DC*
600	AC

Bemessungsisolationsspannung Ui

Spannung (V)	*AC / DC*
600	AC

Rated thermal current

Strom (A)	*Umgebungstemperatur (°C)*	*Zusatz Text*
150	0 - 40	--

Horsepower rating

Across-the-Line Motor Starting	*Spannung (V)*	*Phasenanzahl*	*Polanzahl*	*Leistung (HP)*	*Umgebungstemperatur [°C]*
DOL	110 - 120	1	2	7,50	40
DOL	220 - 240	1	2	20	40
DOL	277 - 277	1	2	20	40
DOL	440 - 480	1	2	35	40
DOL	550 - 600	1	2	35	40
DOL	110 - 120	3	3	15	40
DOL	220 - 240	3	3	30	40
DOL	440 - 480	3	3	60	40
DOL	550 - 600	3	3	60	40

Temp. rating of wire

Temperature Rating (°C)	*Strom (A)*	*Text*
75	--	--

General Use

AC / DC	*Spannung (V)*	*Strom (A)*	*Phasenanzahl*	*Polanzahl*	*Anzahl der Kontakte in Serie*
AC	277	150	1	1	1
AC	600	150	1	2	1
AC	600	150	3	3	1

GENERAL TECHNICAL INFORMATION

Leiterquerschnitt

Leiteraufbau	*Min. / Max. Wert*	*Anzahl der Leiter pro Klemme*	*Drahtquerschnitt (-bereich) (mm²) oder (AWG/kcmil)*	*Drahtmaterial*
Eindrähtig	Min.	1	6mm²	Kupfer
Feindrähtig	Max.	1	70mm²	Kupfer
Feindrähtig	Min.	1	16mm²	Kupfer
Feindrähtig	Max.	1	AWG 2/0	Kupfer
ein- bzw. mehrdrähtig	Max.	1	95mm²	Kupfer
ein- bzw. mehrdrähtig	Max.	1	AWG 3/0	Kupfer
Feindrähtig mit Hülse	Max.	1	70mm²	Kupfer
Feindrähtig mit Aderendhülsen nach DIN 46228	Min.	1	10mm²	Kupfer

Abisolierlänge des Leiters

Länge (mm)	*Anschlusslänge - Bild*
18	

Empfohlene Schraubendreher

Schraubendrehertype	*Wert*
Innensechskant	5

Klemmschraube

Anzugsdrehmoment (Nm)	*Anzugsdrehmoment (lb-in)*
14	125

Approbationen

Specification	*Marking*
CE marking	CE
UK Directives	UKCA
UL 60947-4-1; CSA C22.2 No. 60947-4-1	c UL us LISTED 77B7
CSA C.22.2 No.14	CSA
GB/T14048.3	CCC GB/T14048.3

Allgemeine Informationen

Text

- Nur Kupferleitungen mit oder ohne verzinnten/versilberten Einzeldrähten verwenden. Das nachträgliche Verzinnen der Leiterenden ist nicht zulässig.
- EMV Hinweis: Dieses Gerät ist für den Einsatz in Umgebung A und B geeignet.
- Verbindungslaschen und Drahtverbindungen sind werksseitig zur Verlustsicherung verschraubt. Beim Öffnen der Anschlussklemmen ist darauf zu achten, dass keine Verbindungslaschen verloren gehen und alle Drahtverbindungen korrekt sitzen.
- Nach der Montage sind ALLE Klemmschrauben auf das vorgeschriebene Anzugsdrehmoment zu kontrollieren.

Allgemeine Informationen	
Text	
- Die Verwendung einer Zusatzeinrichtung kann die Schutzart der gewählten Bauform beeinflussen.	
- Die Schaltgeräte sind wartungsfrei. Schmierung oder Behandlung von Kontakten ist zu unterlassen.	
- Die Schalter dürfen nur von Fachkräften und nach den anerkannten Regeln der Technik eingebaut, angeschlossen und in Betrieb genommen werden.	
Waste Electrical & Electronic Equipment (WEEE)	
Picture name	*Description*
	Nicht in den Müll werfen, da auf eine umweltgerechte Entsorgung und Wiederverwertung geachtet werden muss. Bitte wenden Sie sich entweder an ein umweltfreundliches Entsorgungsunternehmen; senden Sie es zur Entsorgung an den Lieferanten oder direkt an den Hersteller Kraus & Naimer zurück. Lokale Kraus & Naimer Ansprechpartner finden Sie unter www.krausnaimer.com
Proposition 65	
Bildname	*Beschreibung*
	WARNING: This product can expose you to chemicals including nickel and lead, which is known to the State of California to cause cancer. For more information go to www.P65Warnings.ca.gov.

Kontakttype: Starre Kontaktbrücke
Kontaktmaterial: Silber
Anschluss: Schraubanschluss

Bauform-VE

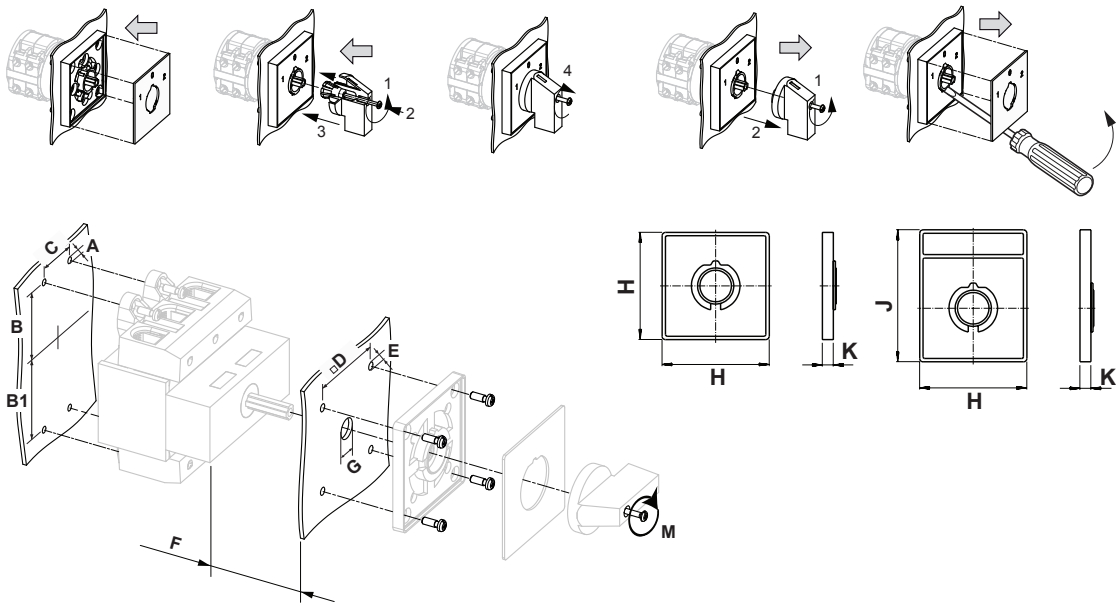

IP - Schutzart Front		IP40
Fluchten		1,00 - 5,00
A	⌀	6,40 mm
B	↔	59,00 - 61,00 mm
B1	↔	59,00 - 61,00 mm
C	↔	36,00 mm
D	□	68,00 mm
E	⌀	6,00 mm
F	↔	<= 16,00 mm
G	⌀	13,00 - 17,00 mm
H	↔	88,00 mm
J	↔	124,00 mm
K	↔	8,50 mm
M	M	1,20 Nm

Frontmontageplatten sind mit Zylinderkopf- oder Linsenkopf-Schrauben der Größe M5 x 25 mm, Beilagscheiben und Muttern zu montieren. Diese sind nicht im Lieferumfang enthalten.

Anschlussbild

KG125.T303.VE

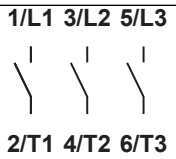

Kraus & Naimer

Schaltprogramm

KG125.T303.VE

Kraus & Naimer

KG125 | **T303** | **Seite 1 von 1**

Frontschild

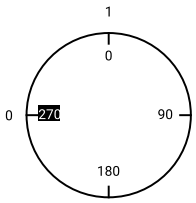

Schaltwinkel 90

Gesamtschaltwinkel 90

	1/L1	3/L2	5/L3					
	1	3	5	7	9	11	13	15
	2	4	6	8	10	12	14	16
	2/T1	4/T2	6/T3					
0 270								
1 0	■	■	■					
90								
180								

Version: 84

Kraus & Naimer

Frontschild

S1.F456/E10.M1H

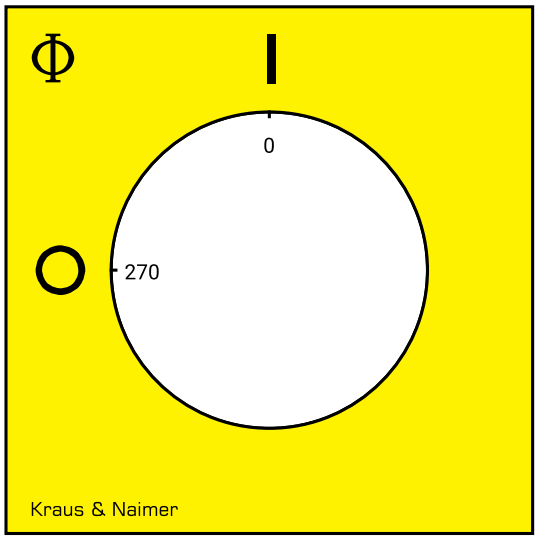

Kraus & Naimer

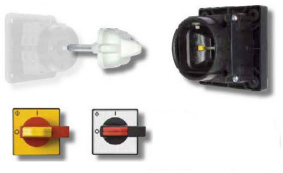

Symbolbild

TÜRKUPPLUNG

mit Sperrgriff

Bezeichnung: S1.M700/E11B
Schild- und Griffeinheit: "E" Schild/gelb, Rahmen/schwarz, Griff/rot, Sperrschuber/gelb
Schildart: "1" quadratischer Schildrahmen
Sperrbarkeit: "1" bei 270°
Schaltergröße: "B" für Schalter der Größe S2

GENERAL TECHNICAL INFORMATION

Empfohlene Schraubendreher

Schraubendrehertype	*Wert*
Kreuzschlitz - Schraubendreher	PH2
Schlitzschraubendreher nach DIN 5264	1x5,5

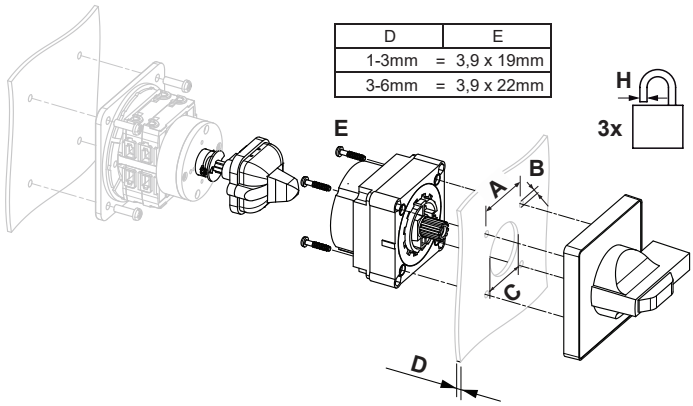

D		E
1-3mm	=	3,9 x 19mm
3-6mm	=	3,9 x 22mm

A	□	48,00 mm	B	⌀	5,00 mm	C	⌀	39,00 - 42,00 mm
D	⊢	1,00 - 5,50 mm	H	⌀	4,00 - 8,00 mm			

Außermittigkeit der Türkupplung in Relation zur Schalterachse wird ± 5 mm allseitig automatisch ausgeglichen.

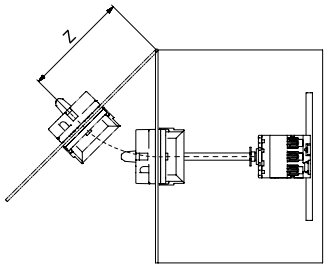

Z	⊢	100,00 mm		

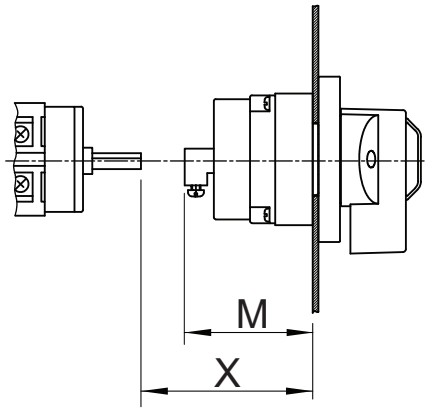

M	74,70 mm	X	⊢	54,00 mm	X±_tol	⊢	5,00 mm

Achslänge so einstellen, dass Achse-Tür-Abstand dem Wert X entspricht.
Bei Schaltern mit Achsverlängerung erhöht sich das Maß M wie folgt: 8,0 mm

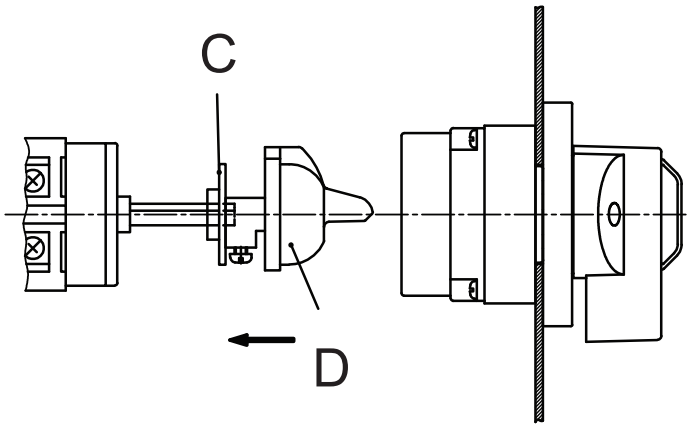

Justierhilfe C und Mitnehmerkit D ca. 10 mm lose auf Achse aufstecken. In 0-Stellung des Schalters Tür schließen und wieder öffnen.

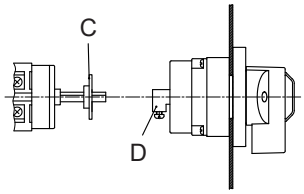

Justierhilfe C wurde dadurch auf der Achse positioniert.

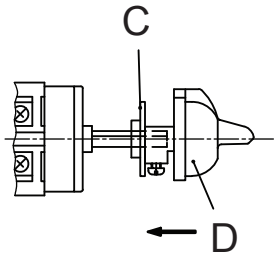

Mitnehmerkit D aus Türkupplung ziehen, wieder auf die Achse bis zur Position der Justierhilfe C aufstecken und festschrauben.

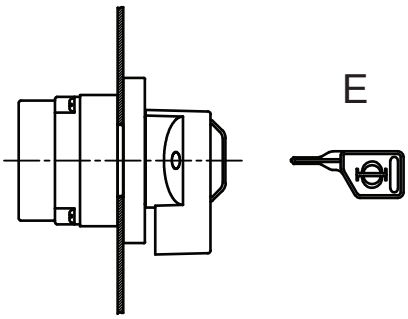

Ist es nötig, die Verriegelung in der EIN-Stellung des Schalters aufzuheben, kann dies durch den beigelegten Entriegelungsschlüssel E wie folgt durchgeführt werden: Markierte Ausbrechstelle am Griff mit dem Entriegelungsschlüssel durchbrechen, darunter befindliche Feder niederdrücken und gleichzeitig Tür öffnen.

Entriegelungsstück für Türkupplung M700 - Unlock insert for doorclutch M700

zum Aufheben der Türverriegelung in der Ein-Stellung

to open the door in the ON-position

Auf Wunsch verfügbares Entriegelungsstück S1D M700 29

Unlock insert S1D M700 29 available upon request.

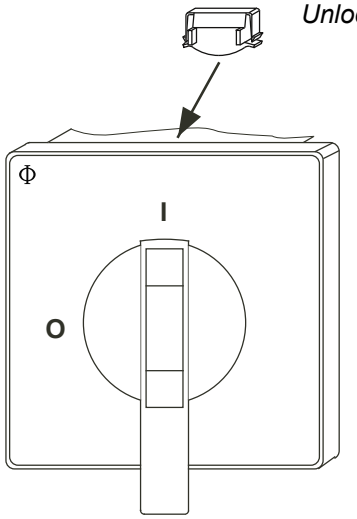

Um die Verriegelung in der EIN-Stellung aufzuheben, muss man das beigelegte Entriegelungsstück in die dafür vorgesehene Ausnehmung an der Gehäuseseite der EIN-Stellung des Schalters einsetzen.

To defeat locking in the ON-position fix unlock insert in the predetermined recess of casing positioned next to the ON-position marking.

Warnhinweis: **Nach Aufhebung der Türverriegelung sind wirksame Vorkehrungen zu treffen um ein Öffnen der Schaltschranktür durch unbefugte Personen zu verhindern.**

Cautionery note: **After the locking has been made inactive, it is necessary to take effective precautions against an opening of the door by unauthorized persons.**

Kraus & Naimer

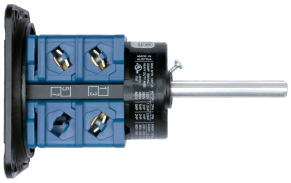

Symbolbild

ACHSVERLÄNGERUNGEN

in Sonderlänge zu M004D

Bezeichnung: S2.M099D/000D340

GENERAL TECHNICAL INFORMATION

Empfohlene Schraubendreher

Schraubendrehertype	*Wert*
Kreuzschlitz - Schraubendreher	PH1

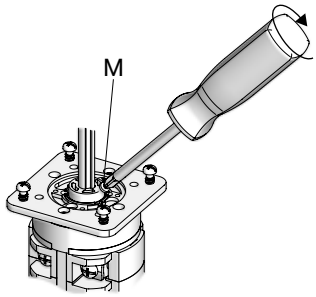

M	M	0,80 Nm		

1. Schraube lösen
2. Achse verschieben
3. Schraube festziehen

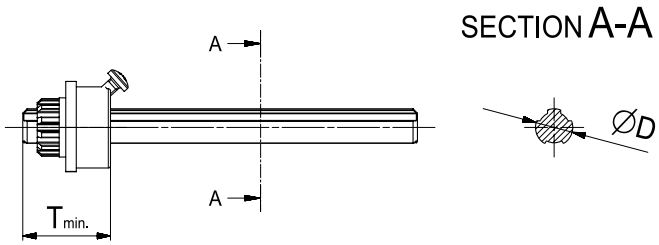

D	H	11,20 mm	T min.	H	18,00 mm	

Kraus & Naimer

Symbolbild

HILFSKONTAKTE

für KG125 - KG317 - AUSSCHALTER

Bezeichnung: K3A.M510B/10A-B
Anzahl der NO-Kontakte: "1" Gesamtanzahl der NO/NC-Kontakte max. 8 Kontakte
Anzahl der NC-Kontakte: "0" Gesamtanzahl der NC/NO-Kontakte max. 8 Kontakte
Ausführung: "A" Standard (silber)
Bauformbezeichnung: "-B" für Bauform VE

IEC 60947-3 EN 60947-3, VDE 0660 Teil 107

Bemessungsisolationsspannung Ui

Spannung (V)	AC / DC
690	50/60Hz

Bemessungsdauerstrom Iu/Ith

Strom (A)	Umgebungstemperatur (°C)	Temperaturspitzen (°C)	zusätzliche Bedingungen
16	55	60	Umgebungstemperatur +55°C über 24 Stunden mit Spitzen bis +60°C

Bemessungsbetriebsstrom Ie

Gebrauchskategorie	Spannung (V)	Strom (A)
AC-15	110 - 120	6
AC-15	220 - 240	5
AC-15	380 - 440	4
AC-15	500	1,50
AC-21A	20 - 690	16

Max. Sicherungsnennstrom IEC

Sicherungscharakteristik	Sicherungsanzahl	Strom (A)
gG	1	16

UL60947-4-1 , UL508

Nominal Voltage

Voltage (V)	AC / DC
600	AC

Rated insulation voltage Ui

Voltage (V)	AC / DC
600	AC

Rated thermal current

Current (A)	Ambient temperature (°C)	Additional Text
10	0 - 40	--

Pilot duty rating code

Duty Code
A600

Temp. rating of wire

Temperature rating (°C)	Current (A)	Text
75	--	--

General Use

AC / DC	Voltage (V)	Current (A)	No. of phases	No. of poles	No. of contacts in series
AC	600	10	1	1	1

GENERAL TECHNICAL INFORMATION

Leiterquerschnitt

Leiteraufbau	Min. / Max. Wert	Anzahl der Leiter pro Klemme	Drahtquerschnitt (-bereich) (mm²) oder (AWG/kcmil)	Drahtmaterial
Eindrähtig	Min.	1	0,5mm²	Kupfer
Eindrähtig	Min.	2	0,5mm²	Kupfer
Feindrähtig	Min.	1	0,75mm²	Kupfer
Feindrähtig	Min.	2	0,75mm²	Kupfer
Feindrähtig	Max.	2	2,5mm²	Kupfer
Feindrähtig	Max.	2	AWG 14	Kupfer
ein- bzw. mehrdrähtig	Max.	2	AWG 12	Kupfer
ein- bzw. mehrdrähtig	Max.	2	2,5mm²	Kupfer
Feindrähtig mit Aderendhülsen nach DIN 46228	Min.	1	0,5mm²	Kupfer
Feindrähtig mit Aderendhülsen nach DIN 46228	Max.	2	2,5mm²	Kupfer
Feindrähtig mit Aderendhülsen nach DIN 46228	Min.	2	0,5mm²	Kupfer

Abisolierlänge des Leiters

Länge (mm)	Anschlusslänge - Bild
8	

Empfohlene Schraubendreher	
Schraubendrehertype	*Wert*
Schlitzschraubendreher nach DIN 5264	0,8x4
Kreuzschlitz - Schraubendreher	PH1

Klemmschraube	
Anzugsdrehmoment (Nm)	*Anzugsdrehmoment (lb-in)*
0,60	5

Allgemeine Informationen

Text

- Nur Kupferleitungen mit oder ohne verzinnten/versilberten Einzeldrähten verwenden. Das nachträgliche Verzinnen der Leiterenden ist nicht zulässig.
- Verbindungslaschen und Drahtverbindungen sind werksseitig zur Verlustsicherung verschraubt. Beim Öffnen der Anschlussklemmen ist darauf zu achten, dass keine Verbindungslaschen verloren gehen und alle Drahtverbindungen korrekt sitzen.
- Nach der Montage sind ALLE Klemmschrauben auf das vorgeschriebene Anzugsdrehmoment zu kontrollieren.
- Die Schaltgeräte sind wartungsfrei. Schmierung oder Behandlung von Kontakten ist zu unterlassen.
- Die Schalter dürfen nur von Fachkräften und nach den anerkannten Regeln der Technik eingebaut, angeschlossen und in Betrieb genommen werden.

Kraus & Naimer

KLEMMENABDECKUNG

für KA40-KA63BT und KG20-KG317

Bezeichnung: K3.M160/32
Ausführung: "3" Abdeckung für 3-polige Schalter
Schaltertype: "2" für KG125, KG127, KG160 und KG162

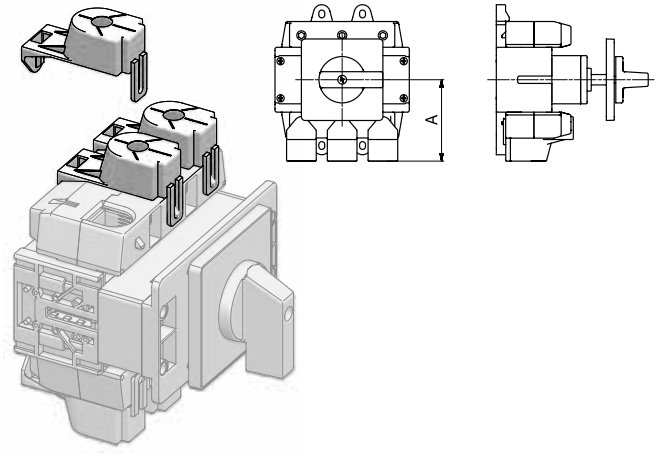
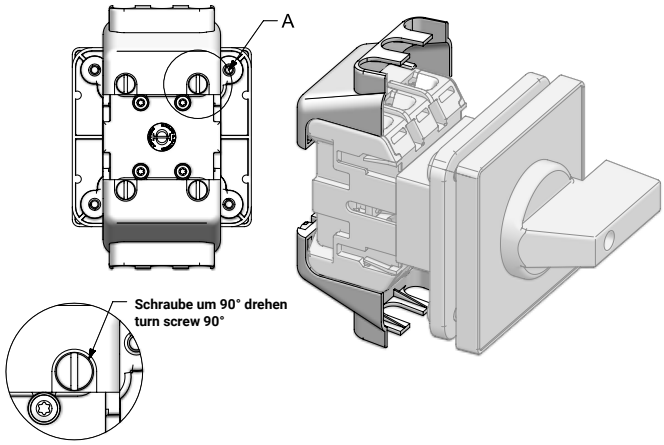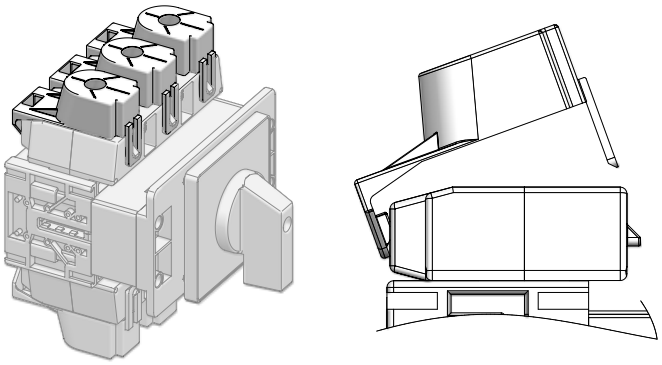
A	H	76,00 mm