Kraus & Naimer

Symbolbild

Datenblatt

Artikelnummer: 70020706
Bezeichnung: CG8.A007.FT2-V.F000
Beschreibung: Schalter

IEC 60947-3 EN 60947-3, VDE 0660 Teil 107

Bemessungsisolationsspannung Ui

Spannung (V)	*AC / DC*
690	50/60Hz/DC

Bemessungsdauerstrom Iu/Ith

Strom (A)	*Umgebungstemperatur (°C)*	*Temperaturspitzen (°C)*	*zusätzliche Bedingungen*
20	55	60	Umgebungstemperatur +55°C über 24 Stunden mit Spitzen bis +60°C

Bemessungsbetriebsstrom Ie

Gebrauchskategorie	*Spannung (V)*	*Strom (A)*
AC-15	220 - 240	6
AC-15	380 - 440	4

Bemessungsbetriebsleistung

Gebrauchskategorie	*Spannung (V)*	*Phasenanzahl*	*Polanzahl*	*Leistung (kW)*
AC-3	220 - 240	3	3	3
AC-3	380 - 440	3	3	5,50
AC-3	660 - 690	3	3	5,50
AC-3	220 - 240	1	2	2,20
AC-3	380 - 440	1	2	3
AC-23A	220 - 240	3	3	3,70
AC-23A	380 - 440	3	3	7,50
AC-23A	660 - 690	3	3	7,50
AC-23A	220 - 240	1	2	2,50
AC-23A	380 - 440	1	2	3,70

Max. Sicherungsnennstrom IEC

Sicherungscharakteristik	*Sicherungsanzahl*	*Strom (A)*
gG	1	25

Geprüfte AC und DC Werte

Gebrauchskategorie / Zeitkonstante	*Anzahl der Kontakte in Serie*	*Aus- bzw. Umschalter*	*Spannung (V)*	*AC / DC*	*Strom (A)*
DC-13	1	ON - OFF	24	DC	3
DC-13	1	ON - OFF	220	DC	0,15
DC-21A	1	ON - OFF	24	DC	20
DC-21A	1	ON - OFF	220	DC	0,90
DC-23A	1	ON - OFF	24	DC	20
DC-23A	1	ON - OFF	220	DC	0,20

UL60947-4-1 , UL508

Nominal Voltage

Voltage (V)	*AC / DC*
300	AC

Rated insulation voltage Ui

Voltage (V)	*AC / DC*
300	AC

Rated thermal current

Current (A)	*Ambient temperature (°C)*	*Additional Text*
16	0 - 40	--

Horsepower rating

Across-the-Line Motor Starting	*Voltage (V)*	*No. of phases*	*No. of poles*	*Power (HP)*	*Ambient temperature [°C]*
Reversing	110 - 120	1	2	0,17	40
Reversing	220 - 240	1	2	0,50	40
Reversing	277 - 277	1	2	0,50	40
Reversing	110 - 120	3	3	0,50	40
Reversing	220 - 240	3	3	1	40
DOL	110 - 120	1	2	0,50	40
DOL	220 - 240	1	2	1	40
DOL	277 - 277	1	2	1	40
DOL	110 - 120	3	3	1,50	40
DOL	220 - 240	3	3	1	40

Pilot duty rating code

Duty Code
A300

Kraus & Naimer

SCCR / Max. fuse rating

Conditions of acceptability

These devices are suitable for use on circuits capable of delivering not more than 5kA rms symmetrical amperes, 600V ac max. when protected by Class RK1 fuses.

Temp. rating of wire

Temperature rating (°C)	*Current (A)*	*Text*
60 - 75	--	Use copper wire only

General Use

AC / DC	*Voltage (V)*	*Current (A)*	*No. of phases*	*No. of poles*	*No. of contacts in series*
AC	150	16	1	2	1
AC	150	16	3	3	1
AC	300	10	1	2	1
AC	300	10	3	3	1

CSA

Nominal Voltage

Spannung (V)	*AC / DC*
300	AC

Bemessungsisolationsspannung Ui

Spannung (V)	*AC / DC*
300	AC

Rated thermal current

Strom (A)	*Umgebungstemperatur (°C)*	*Zusatz Text*
16	0 - 40	--

Horsepower rating

Across-the-Line Motor Starting	*Spannung (V)*	*Phasenanzahl*	*Polanzahl*	*Leistung (HP)*	*Umgebungstemperatur [°C]*
DOL	110 - 120	1	2	0,50	40
DOL	220 - 240	1	2	1	40
DOL	277 - 277	1	2	2	40
DOL	110 - 120	3	3	1,50	40
DOL	220 - 240	3	3	3	40

Pilot duty rating code

Duty Code

A300

SCCR / Max. Vorsicherung

Conditions of acceptability

These devices are suitable for use on circuits capable of delivering not more than 5kA rms symmetrical amperes, 600V ac max. when protected by Class RK1 fuses.

Temp. rating of wire

Temperature Rating (°C)	*Strom (A)*	*Text*
75	--	--

General Use

AC / DC	*Spannung (V)*	*Strom (A)*	*Phasenanzahl*	*Polanzahl*	*Anzahl der Kontakte in Serie*
AC	150	16	1	1	1
AC	300	10	1	1	1
AC	300	10	3	3	1

GENERAL TECHNICAL INFORMATION

Leiterquerschnitt

Leiteraufbau	*Min. / Max. Wert*	*Anzahl der Leiter pro Klemme*	*Drahtquerschnitt (-bereich) (mm²) oder (AWG/kcmil)*	*Drahtmaterial*
Eindrähtig	Min.	1	0,5mm²	Kupfer
Eindrähtig	Min.	2	0,5mm²	Kupfer
Feindrähtig	Min.	1	0,75mm²	Kupfer
Feindrähtig	Min.	2	0,75mm²	Kupfer
Feindrähtig	Max.	2	2,5mm²	Kupfer
Feindrähtig	Max.	2	AWG 14	Kupfer
ein- bzw. mehrdrähtig	Max.	2	AWG 12	Kupfer
ein- bzw. mehrdrähtig	Max.	2	2,5mm²	Kupfer
Feindrähtig mit Aderendhülsen nach DIN 46228	Min.	1	0,5mm²	Kupfer
Feindrähtig mit Aderendhülsen nach DIN 46228	Max.	2	2,5mm²	Kupfer
Feindrähtig mit Aderendhülsen nach DIN 46228	Min.	2	0,5mm²	Kupfer

Abisolierlänge des Leiters

Länge (mm)	*Anschlusslänge - Bild*
8	

Empfohlene Schraubendreher

Schraubendrehertype	*Wert*
Kreuzschlitz - Schraubendreher	PH1
Schlitzschraubendreher nach DIN 5264	0,8x4

Klemmschraube

Anzugsdrehmoment (Nm)	*Anzugsdrehmoment (lb-in)*
0,60	5

Approbationen

Specification	*Marking*
CE marking	CE
UK Directives	UKCA
UL 60947-4-1; CSA C22.2 No. 60947-4-1	c UL us LISTED 77B7

Approbationen	
Specification	*Marking*
CSA C.22.2 No.14	
GB/T14048.3	

Allgemeine Informationen
Text
- Nur Kupferleitungen mit oder ohne verzinnten/versilberten Einzeldrähten verwenden. Das nachträgliche Verzinnen der Leiterenden ist nicht zulässig.
- Verbindungslaschen und Drahtverbindungen sind werksseitig zur Verlustsicherung verschraubt. Beim Öffnen der Anschlussklemmen ist darauf zu achten, dass keine Verbindungslaschen verloren gehen und alle Drahtverbindungen korrekt sitzen.
- Nach der Montage sind ALLE Klemmschrauben auf das vorgeschriebene Anzugsdrehmoment zu kontrollieren.
- Die Verwendung einer Zusatzeinrichtung kann die Schutzart der gewählten Bauform beeinflussen.
- Die Schaltgeräte sind wartungsfrei. Schmierung oder Behandlung von Kontakten ist zu unterlassen.
- Die Schalter dürfen nur von Fachkräften und nach den anerkannten Regeln der Technik eingebaut, angeschlossen und in Betrieb genommen werden.
- Nach Installation der Schalter müssen die Kriech- und Luftstrecken im Bereich der Anschlussklemmen den Anforderungen der anwendbaren Norm und Vorschriften entsprechen.

Waste Electrical & Electronic Equipment (WEEE)	
Picture name	*Description*
	Nicht in den Müll werfen, da auf eine umweltgerechte Entsorgung und Wiederverwertung geachtet werden muss. Bitte wenden Sie sich entweder an ein umweltfreundliches Entsorgungsunternehmen; senden Sie es zur Entsorgung an den Lieferanten oder direkt an den Hersteller Kraus & Naimer zurück. Lokale Kraus & Naimer Ansprechpartner finden Sie unter www.krausnaimer.com

Proposition 65	
Bildname	*Beschreibung*
	WARNING: This product can expose you to chemicals including nickel and lead, which is known to the State of California to cause cancer. For more information go to www.P65Warnings.ca.gov.

Kontakttype: Starre Kontaktbrücke

Kontaktmaterial: Silber

Anschluss: Schraubanschluss

Bauform-FT2-V

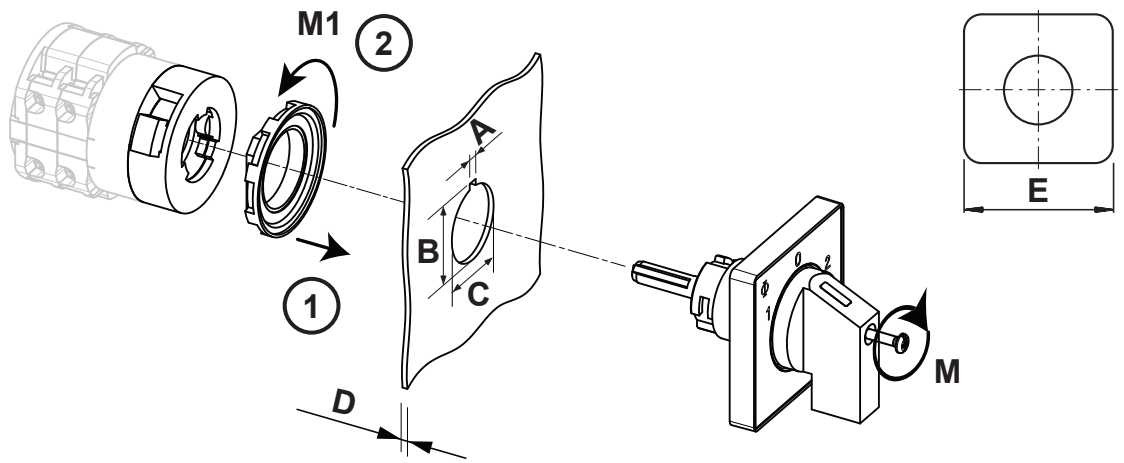

IP - Schutzart Front		IP66, IP67, IP69k
Fluchten		1,00 - 12,00
A	⊢	3,20 mm
A+_tol.	⊢	0,20 mm
A-_tol.	⊢	0,00 mm
B	⊢	24,10 mm
B+_tol.	⊢	0,40 mm
B-_tol.	⊢	0,00 mm
C	⌀	22,30 mm
C+_tol.	⌀	0,40 mm
C-_tol.	⌀	0,00 mm
D	⊢	<= 6,00 mm
E	□	48,00 mm
M	⃗M	0,50 Nm
M1	⃗M	1,80 Nm

Anschlussbild

CG8.A007.FT2-V

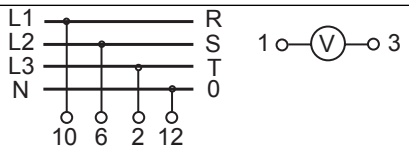

Kraus & Naimer

Schaltprogramm

CG8.A007.FT2-V

Kraus & Naimer

CG8 | **A007** | **E** | **Seite 1 von 1**

Frontschild

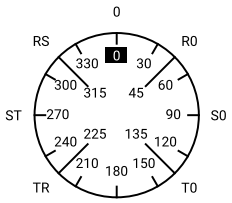

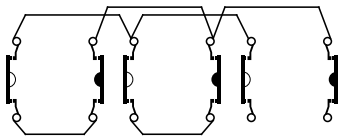

Schaltwinkel 45
Gesamtschaltwinkel 270

		1	3	5	7	9	11	13	15	17	19	21	23
		2	4	6	8	10	12	14	16	18	20	22	24
TR	225		■			■							
	240		■										
	255		■										
ST	270		■	■									
	285												
	300												
RS	315				■	■							
	330												
	345												
0	0												
	15												
	30												
R0	45					■	■						
	60						■						
	75						■						
S0	90			■			■						
	105						■						
	120						■						
T0	135	■					■						
	150												
	165												
	180												
	195												
	210												

Version: 44

Laschen

1 ●	● 3	4 ○—●	2
5 ○	○ 7	8 ○—●	6
9 ○	○ 11	12 ●	● 10
13 ○	○ 15	16 ○	○ 14
17 ○	○ 19	20 ○	○ 18
21 ○	○ 23	24 ○	○ 22
25 ○	○ 27	28 ○	○ 26
29 ○	○ 31	32 ○	○ 30
33 ○	○ 35	36 ○	○ 34
37 ○	○ 39	40 ○	○ 38
41 ○	○ 43	44 ○	○ 42
45 ○	○ 47	48 ○	○ 46

Kraus & Naimer

GRIFFE

Bezeichnung: S0C.G251
Grifffarbe: "1" schwarz

GENERAL TECHNICAL INFORMATION

Empfohlene Schraubendreher

Schraubendrehertype	*Wert*
Kreuzschlitz - Schraubendreher	PH1
Schlitzschraubendreher nach DIN 5264	0,8x4

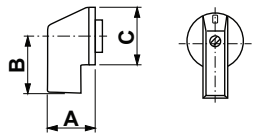

A	22,00 mm	B	23,80 mm	C	27,60 mm