Kraus & Naimer

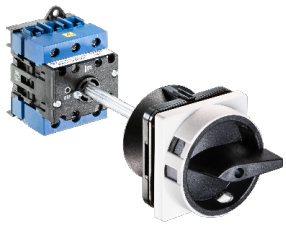

Symbolbild

# Datenblatt

**Artikelnummer:** 70024349
**Bezeichnung:** KA63B.T103/09.VE
**Beschreibung:** Schalter globaler Trenner

## IEC 60947-3 EN 60947-3, VDE 0660 Teil 107

**Bemessungsisolationsspannung Ui**

| Spannung (V) | AC / DC |
|---|---|
| 690 | 50/60Hz |

**Bemessungsdauerstrom Iu/Ith**

| Strom (A) | Umgebungstemperatur (°C) | Temperaturspitzen (°C) | zusätzliche Bedingungen |
|---|---|---|---|
| 63 | 50 | 55 | Umgebungstemperatur +50°C über 24 Stunden mit Spitzen bis +55°C |

**Bemessungsbetriebsstrom Ie**

| Gebrauchskategorie | Spannung (V) | Strom (A) |
|---|---|---|
| AC-32A | 20 - 400 | 63 |

**Bemessungsbetriebsleistung**

| Gebrauchskategorie | Spannung (V) | Phasenanzahl | Polanzahl | Leistung (kW) |
|---|---|---|---|---|
| AC-3 | 220 - 240 | 3 | 3 | 11 |
| AC-3 | 380 - 440 | 3 | 3 | 18,50 |
| AC-3 | 660 - 690 | 3 | 3 | 15 |
| AC-23A | 220 - 240 | 3 | 3 | 11 |
| AC-23A | 380 - 440 | 3 | 3 | 22 |
| AC-23A | 660 - 690 | 3 | 3 | 25 |

**Max. Sicherungsnennstrom IEC**

| Sicherungscharakteristik | Sicherungsanzahl | Strom (A) |
|---|---|---|
| gG | 1 | 63 |

## UL60947-4-1 , UL508

**Nominal Voltage**

| Voltage (V) | AC / DC |
|---|---|
| 600 | AC |

**Rated insulation voltage Ui**

| Voltage (V) | AC / DC |
|---|---|
| 600 | AC |

**Rated thermal current**

| Current (A) | Ambient temperature (°C) | Additional Text |
|---|---|---|
| 60 | 0 - 40 | -- |

**Horsepower rating**

| Across-the-Line Motor Starting | Voltage (V) | No. of phases | No. of poles | Power (HP) | Ambient temperature [°C] |
|---|---|---|---|---|---|
| DOL | 110 - 120 | 1 | 2 | 3 | 40 |
| DOL | 220 - 240 | 1 | 2 | 7,50 | 40 |
| DOL | 277 - 277 | 1 | 2 | 7,50 | 40 |
| DOL | 415 - 415 | 1 | 2 | 10 | 40 |
| DOL | 440 - 480 | 1 | 2 | 15 | 40 |
| DOL | 550 - 600 | 1 | 2 | 15 | 40 |
| DOL | 110 - 120 | 3 | 3 | 5 | 40 |
| DOL | 220 - 240 | 3 | 3 | 15 | 40 |
| DOL | 415 - 415 | 3 | 3 | 20 | 40 |
| DOL | 440 - 480 | 3 | 3 | 30 | 40 |
| DOL | 550 - 600 | 3 | 3 | 40 | 40 |

**Pilot duty rating code**

| Duty Code |
|---|
| A600 |

**SCCR / Max. fuse rating**

| Conditions of acceptability |
|---|
| Suitable for use on a circuit capable of delivering not more than 65000 rms symmetrical amperes 600V max., when protected by 70A Class J fuses. |
| Suitable for use on a circuit capable of delivering not more than 5000 rms symmetrical Amperes 600 V max. when protected by 60A Class K5 fuses. |
| Suitable for use on a circuit capable of delivering not more than 10000 rms symmetrical amperes 600 V max. when protected by 125A Class J fuses. |

**Temp. rating of wire**

| Temperature rating (°C) | Current (A) | Text |
|---|---|---|
| 75 | -- | Use copper wire only |

**General Use**

| AC / DC | Voltage (V) | Current (A) | No. of phases | No. of poles | No. of contacts in series |
|---|---|---|---|---|---|
| AC | 277 | 60 | 1 | 1 | 1 |
| AC | 600 | 60 | 1 | 2 | 1 |
| AC | 600 | 60 | 3 | 3 | 1 |

Kraus & Naimer

**General Information**

*Text*

- Use fuses only
- WARNING: The opening of the branch-circuit protective device may be an indication that a fault current has been interrupted. To reduce the risk of fire or electric shock, current-carrying parts and other components of the controller shall be examined and replaced if damaged. AVERTISSEMENT: Le déclenchement du dispositif de protection de la dérivation peut signifier qu'un courant de fuite a été interrompu. Pour réduire les risques d'incendie et de choc électrique, les pièces porteuses de courant et autres pièces de la commande doivent être examinées et remplacées au besoin.

## GENERAL TECHNICAL INFORMATION

**Leiterquerschnitt**

| *Leiteraufbau* | *Min. / Max. Wert* | *Anzahl der Leiter pro Klemme* | *Drahtquerschnitt (-bereich) (mm²) oder (AWG/kcmil)* | *Drahtmaterial* |
|---|---|---|---|---|
| Feindrähtig | Max. | 1 | AWG 6 | Kupfer |
| Feindrähtig | Min. | 1 | 4mm² | Kupfer |
| Feindrähtig | Max. | 1 | 16mm² | Kupfer |
| Feindrähtig | Min. | 1 | AWG 14 | Kupfer |
| ein- bzw. mehrdrähtig | Min. | 1 | 2,5mm² | Kupfer |
| ein- bzw. mehrdrähtig | Max. | 1 | AWG 4 | Kupfer |
| ein- bzw. mehrdrähtig | Min. | 1 | AWG 14 | Kupfer |
| ein- bzw. mehrdrähtig | Max. | 1 | 25mm² | Kupfer |
| Feindrähtig mit Hülse | Min. | 1 | 2,5mm² | Kupfer |
| Feindrähtig mit Hülse | Max. | 1 | 16mm² | Kupfer |

**Abisolierlänge des Leiters**

| *Länge (mm)* | *Anschlusslänge - Bild* |
|---|---|
| 15 | |

**Empfohlene Schraubendreher**

| *Schraubendrehertype* | *Wert* |
|---|---|
| Kreuzschlitz - Schraubendreher | PH2 |
| Schlitzschraubendreher nach DIN 5264 | 1,2x6,5 |

**Klemmschraube**

| *Anzugsdrehmoment (Nm)* | *Anzugsdrehmoment (lb-in)* |
|---|---|
| 2 | 18 |

**Approbationen**

| *Specification* | *Marking* |
|---|---|
| CE marking | CE |
| UK Directives | UKCA |
| UL 60947-4-1; CSA C22.2 No. 60947-4-1 | c UL us LISTED 77B7 |
| CSA C.22.2 No.14 | |
| GB/T14048.3 | GB/T14048.3 |

**Allgemeine Informationen**

*Text*

- Nur Kupferleitungen mit oder ohne verzinnten/versilberten Einzeldrähten verwenden. Das nachträgliche Verzinnen der Leiterenden ist nicht zulässig.
- EMV Hinweis: Dieses Gerät ist für den Einsatz in Umgebung A und B geeignet.
- Verbindungslaschen und Drahtverbindungen sind werksseitig zur Verlustsicherung verschraubt. Beim Öffnen der Anschlussklemmen ist darauf zu achten, dass keine Verbindungslaschen verloren gehen und alle Drahtverbindungen korrekt sitzen.
- Nach der Montage sind ALLE Klemmschrauben auf das vorgeschriebene Anzugsdrehmoment zu kontrollieren.
- Die Verwendung einer Zusatzeinrichtung kann die Schutzart der gewählten Bauform beeinflussen.
- Die Schaltgeräte sind wartungsfrei. Schmierung oder Behandlung von Kontakten ist zu unterlassen.
- Die Schalter dürfen nur von Fachkräften und nach den anerkannten Regeln der Technik eingebaut, angeschlossen und in Betrieb genommen werden.

**Waste Electrical & Electronic Equipment (WEEE)**

| *Picture name* | *Description* |
|---|---|
| | Nicht in den Müll werfen, da auf eine umweltgerechte Entsorgung und Wiederverwertung geachtet werden muss. Bitte wenden Sie sich entweder an ein umweltfreundliches Entsorgungsunternehmen; senden Sie es zur Entsorgung an den Lieferanten oder direkt an den Hersteller Kraus & Naimer zurück. Lokale Kraus & Naimer Ansprechpartner finden Sie unter www.krausnaimer.com |

**Proposition 65**

| *Bildname* | *Beschreibung* |
|---|---|
| | WARNING: This product can expose you to chemicals including nickel and lead, which is known to the State of California to cause cancer. For more information go to www.P65Warnings.ca.gov. |

Kontakttype: Starre Kontaktbrücke

Kontaktmaterial: Silber

Anschluss: Schraubanschluss

**Bauform-VE**

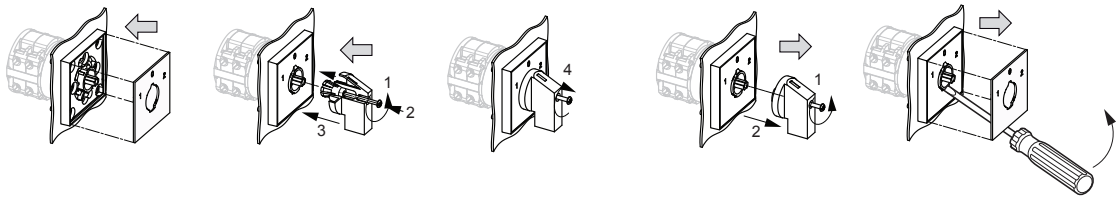


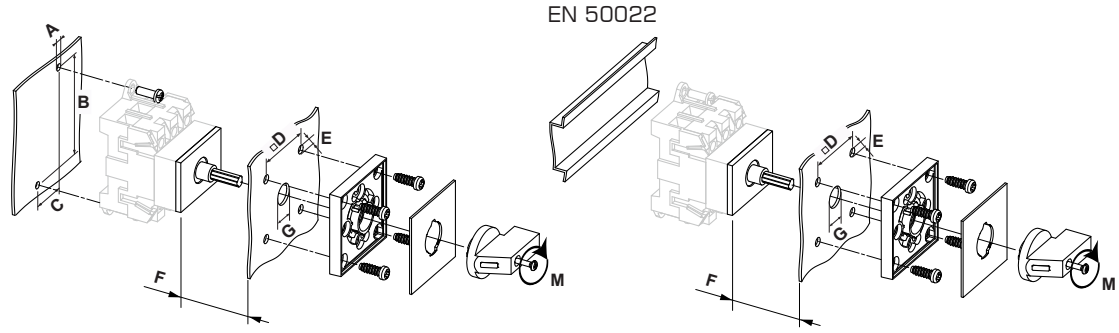


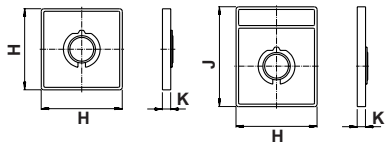


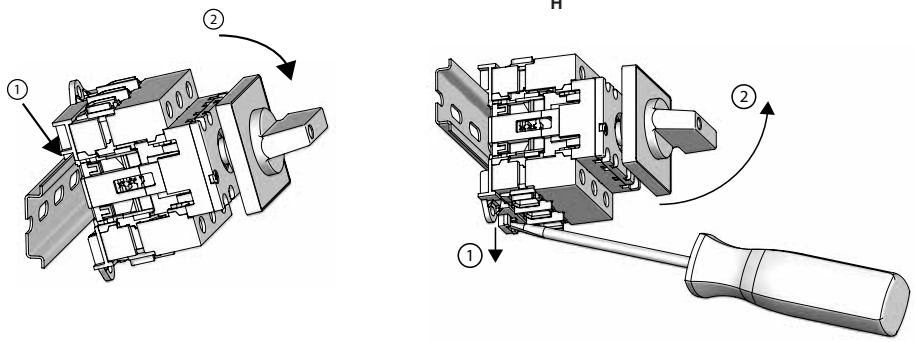


| | | |
|---|---|---|
| IP - Schutzart Front | | IP40 |
| Fluchten | | 2,00 - 5,00 |
| A | ⌀ | 4,10 mm |
| B | ↔ | 70,00 mm |
| C | ↔ | 25,00 mm |
| D | □ | 48,00 mm |
| E | ⌀ | 5,00 mm |
| F | ↔ | <= 13,50 mm |
| G | ⌀ | 10,00 - 15,00 mm |
| H | ↔ | 64,00 mm |
| J | ↔ | 78,00 mm |
| K | ↔ | 7,40 mm |
| M | ⃗M | 0,70 Nm |

# Anschlussbild

KA63B.T303.VE

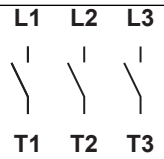

Kraus & Naimer

# Schaltprogramm

KA63B.T303.VE

Kraus & Naimer

| KA63B | T303 | Seite 1 von 1 |
|---|---|---|

## Frontschild

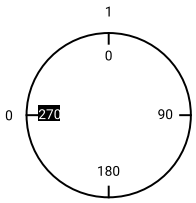


| | | | | | | | | |
|---|---|---|---|---|---|---|---|---|
| | L1 | L2 | L3 | | | | | |
| | 1 | 3 | 5 | 7 | 9 | 11 | 13 | 15 |
| | 2 | 4 | 6 | 8 | 10 | 12 | 14 | 16 |
| | T1 | T2 | T3 | | | | | |

| Schaltwinkel | 90 |
|---|---|
| Gesamtschaltwinkel | 90 |

| | | | | | | | | | |
|---|---|---|---|---|---|---|---|---|---|
| 0 | 270 | | | | | | | | |
| | | | | | | | | | |
| | | | | | | | | | |
| 1 | 0 | ■ | ■ | ■ | | | | | |
| | | | | | | | | | |
| | | | | | | | | | |
| | 90 | | | | | | | | |
| | | | | | | | | | |
| | | | | | | | | | |
| | 180 | | | | | | | | |
| | | | | | | | | | |
| | | | | | | | | | |

Version: 102

Kraus & Naimer

# Frontschild

S1.F456/C10.V11H

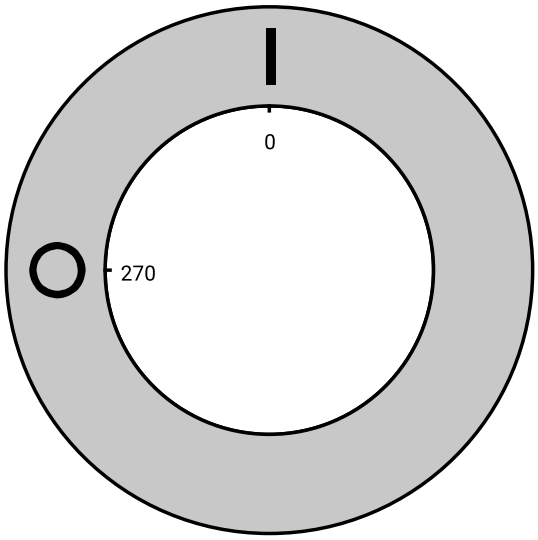

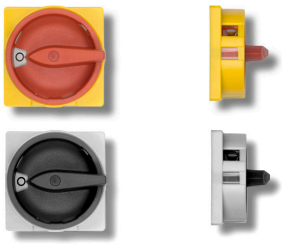

Symbolbild

## SPERRVORRICHTUNG

**mit F-Griffring**

**Bezeichnung:** S1.V840G/A71/B2
**Farbe des Flaggengriff-Ringes:** "A" schwarz
**Farbe des Schildringes:** "7" elektrograu
**Sperrbarkeit:** "1" bei 270° (1x90°)
**Bauformbezeichnung:** "B" für Bauform VE
**Schaltertype:** "2" für KA- & KG-Schalter
**Schaltertype:** "2" für KG20A/32A in Bauform (*FT2), *FH3 (Einfachtrieb)
**Schaltertype:** "2" für KHR-Schalter

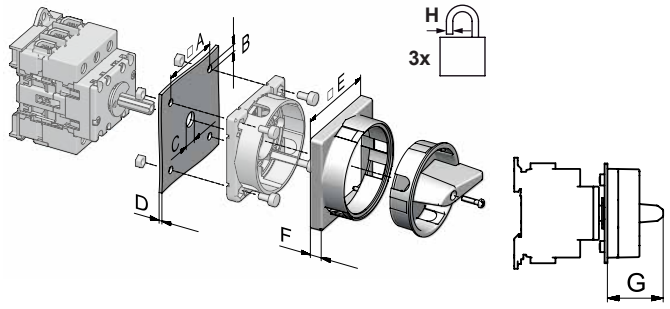


| | | | | | | | | |
|---|---|---|---|---|---|---|---|---|
| A | □ | 48,00 mm | B | ⌀ | 5,00 mm | C | ⌀ | 15,00 mm |
| D | ⊢⊣ | <= 4,00 mm | E | □ | 64,00 mm | F | ⊢⊣ | 7,70 mm |
| G | ⊢⊣ | 40,20 mm | H | ⌀ | 7,00 - 8,00 mm | | | |

Kraus & Naimer

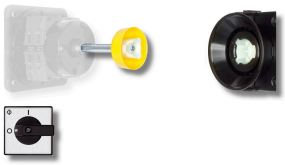

Symbolbild

# TÜRKUPPLUNG

**mit Achsverlängerung/asymmetrisches Profil (mit Arretierungsschraube)**

**Bezeichnung:** S1.M280E/B21S-EF
**Verriegelungsart:** "B2" mit Profilabdeckung und Verriegelung durch die Türkupplung
**Achslänge:** "1" 32-57mm
**Verwendungsart:** "S" für Bauform VE
**Ausführung:** "-EF" Feuchtraumausführung (IP66/67)

YouTube

**youtube.com /watch?v=9AmLH1rVVdo**

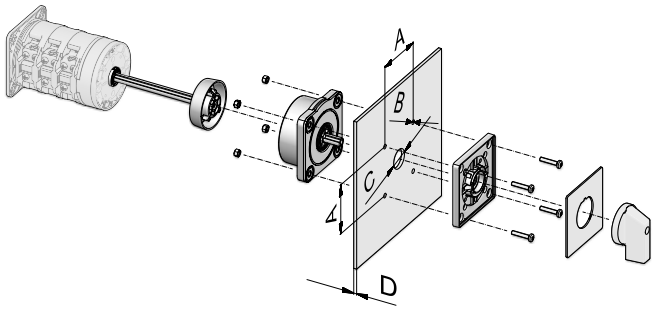


| | | | | | | | | |
|---|---|---|---|---|---|---|---|---|
| A | □ | 48,00 mm | B | ⌀ | 5,00 mm | C | ⌀ | 19,00 - 22,00 mm |
| D | H | 4,00 mm | | | | | | |

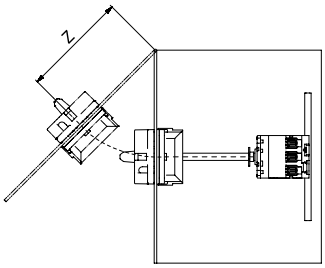


| | | | | |
|---|---|---|---|---|
| Z | H | >= 100,00 mm | | |

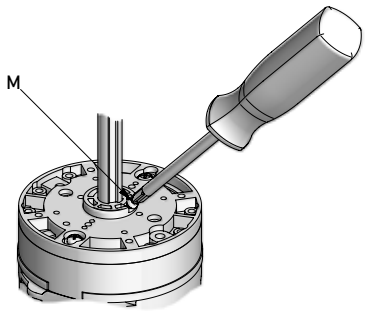


| | | | | |
|---|---|---|---|---|
| M | M | 0,80 Nm | | |

1. Schraube lösen
2. Achse verschieben
3. Schraube festziehen

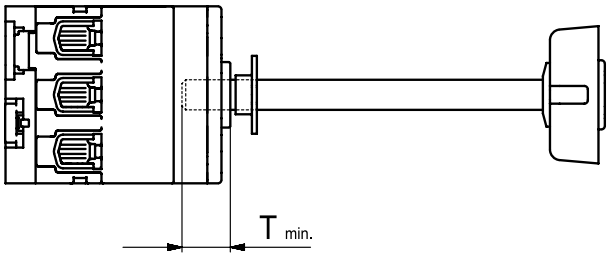


| | | | | |
|---|---|---|---|---|
| T | H | >= 17,00 mm | | |

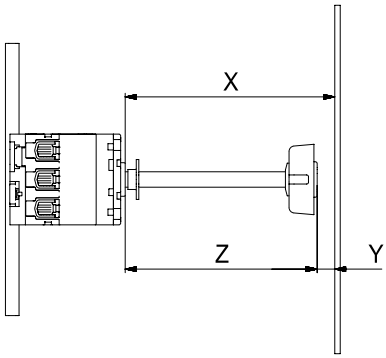


| | | | | |
|---|---|---|---|---|
| Y | H | 9,70 mm | | |

Die einstellbare Länge der Achse "Z" entspricht dem Kundenmaß "X" minus dem Fixmaß "Y". Z=X-Y

Kraus & Naimer

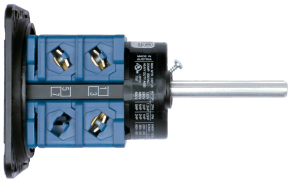

Symbolbild

# ACHSVERLÄNGERUNGEN

**in Sonderlänge zu M004D**

**Bezeichnung:** S1.M099D/000B270

## GENERAL TECHNICAL INFORMATION

**Empfohlene Schraubendreher**

| *Schraubendrehertype* | *Wert* |
|---|---|
| Kreuzschlitz - Schraubendreher | PH1 |

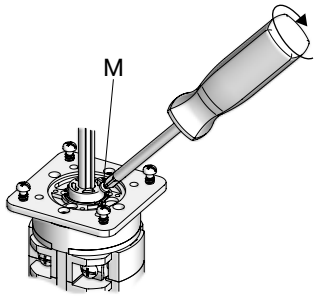


| | | | | |
|---|---|---|---|---|
| M | M | 0,80 Nm | | |

1. Schraube lösen
2. Achse verschieben
3. Schraube festziehen

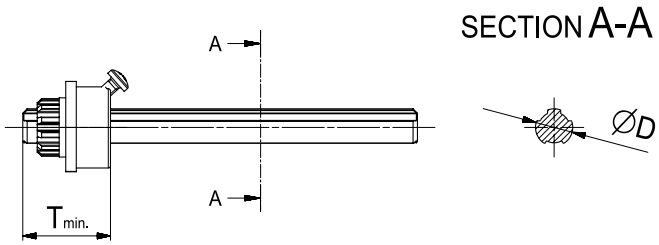


| | | | | | | |
|---|---|---|---|---|---|---|
| D | H | 8,50 mm | T min. | H | 17,00 mm | |

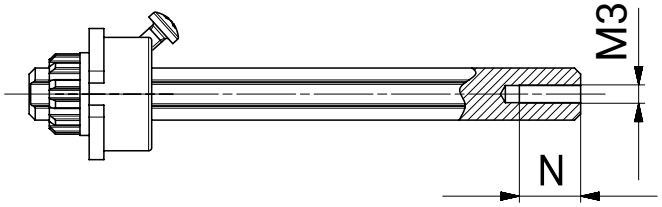


| | | | | |
|---|---|---|---|---|
| N | H | 10,00 mm | | |