Kraus & Naimer

A11	X31234	Page 1 of 3

Face Plate

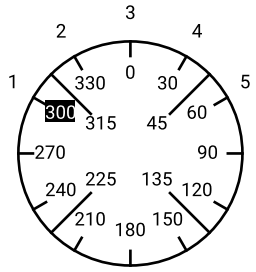

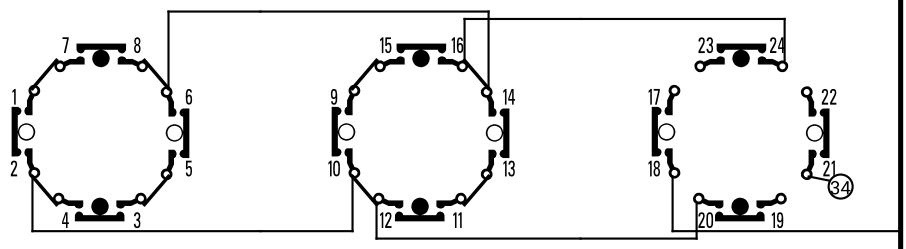

Switching Angle 30
Total switching Angle 120

		2	3	8	5	10	11	16	13	18	19	24	21
1	300	■			■					■			■
	315									■			■
2	330		■	■						■			■
	345												
3	0										■	■	
	15												
4	30					■			■				
	45												
5	60						■	■					
	75												
	90												
	105												
	120												
	135												
	150												
	165												
	180												
	195												
	210												
	225												
	240												
	255												
	270												
	285												

Jumpers

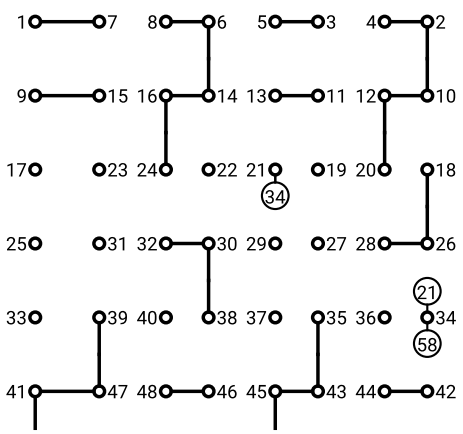

POL 1:1 POL 2:0 POL 3:0 POL 4:7

Version: 1

Kraus & Naimer

A11	X31234	Page 2 of 3

25	28	31	30	33	36	39	38	41	44	47	46		

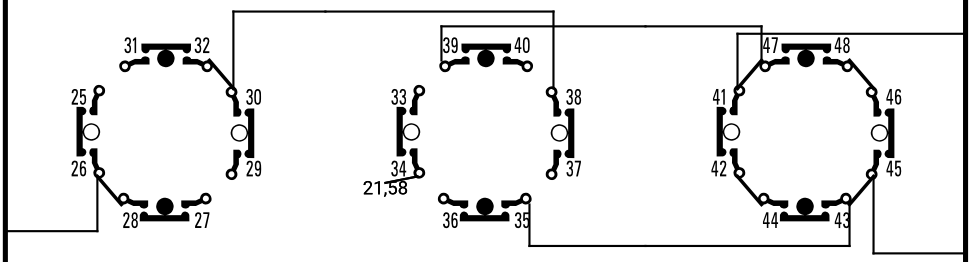

26	27	32	29	34	35	40	37	42	43	48	45		
												300	**1**
												315	
												330	**2**
												345	
■			■		■	■						0	**3**
												15	
	■	■		■				■			■	30	**4**
												45	
	■	■		■					■	■		60	**5**
												75	
												90	
												105	
												120	
												135	
												150	
												165	
												180	
												195	
												210	
												225	
												240	
												255	
												270	
												285	

Kraus & Naimer

A11	X31234	Page 3 of 3

49	52	55	54	57	60	63	62	65	68	71	70

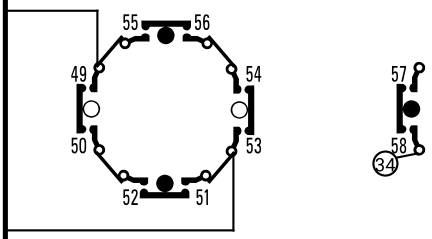

50	51	56	53	58	59	64	61	66	67	72	69		
■			■									300	**1**
												315	
	■	■										330	**2**
												345	
				■								0	**3**
												15	
												30	**4**
												45	
												60	**5**
												75	
												90	
												105	
												120	
												135	
												150	
												165	
												180	
												195	
												210	
												225	
												240	
												255	
												270	
												285	